ПСВ

ПРОМЫШЛЕННЫЕ СИСТЕМЫ ВЕНТИЛЯЦИИ

КАТАЛОГ ПРОДУКЦИИ

ВОЗДУШНЫЕ КЛАПАНЫ

СВТ

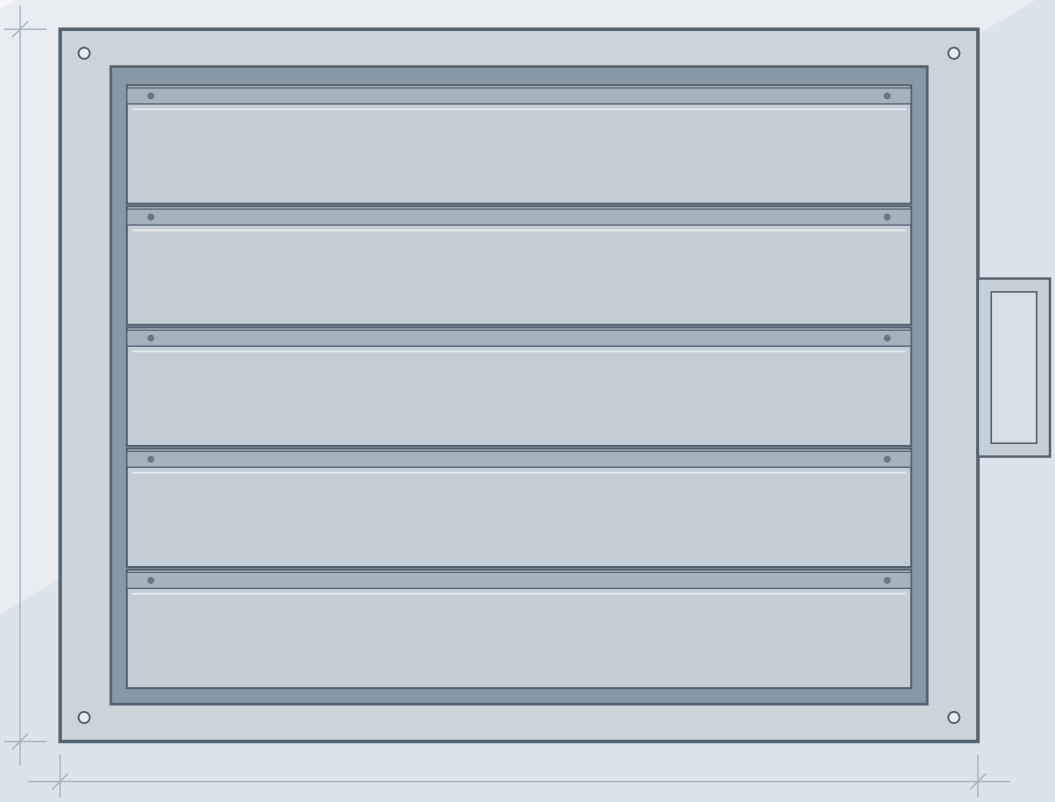

vpsv.ru

Содержание

	Стр.
Клапаны воздушные универсальные СВТ-КВ-КОРСАР	**3**
Клапаны воздушные универсальные СВТ-КВ-КОРСАР-Л	**8**
Клапаны воздушные универсальные СВТ-ТОР	**14**
Клапаны балансировочные СВТ-МОЛОТ	**19**
Клапаны воздушные СВТ-ТОПАЗ-П	**23**
Клапаны воздушные СВТ-ТОПАЗ-Р	**28**
Клапан воздушный утеплённый СВТ-ТОПАЗ-С	**33**
Клапан воздушный утеплённый СВТ-ТОПАЗ-Т	**38**
Клапаны воздушные повышенной плотности СВТ-ЛАНЦЕТ, СВТ-ЛАНЦЕТ-С	**42**
Клапан воздушный высокой плотности СВТ-КВ-ВП-НЕРКА	**53**
Клапаны обратные универсальные СВТ-ЛАРА, СВТ-ЛАРА КРОСС	**60**
Клапаны обратные лепестковые СВТ-ЛОТОС 1, 2, 3	**67**
Клапаны избыточного давления СВТ-КИД	**79**

КЛАПАНЫ ВОЗДУШНЫЕ СВТ-КВ-КОРСАР

Клапаны воздушные универсальные СВТ-КВ-КОРСАР

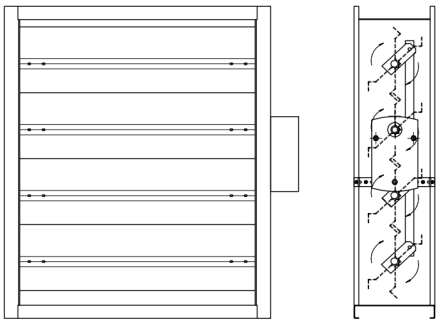

Назначение

Клапаны воздушные универсальные СВТ-КВ-КОРСАР предназначены для применения в системах вентиляции и кондиционирования воздуха.

Конструкция

Клапан СВТ-КВ-КОРСАР состоит из корпуса и установленных в него лопаток из профилированного листового металла. Материал изготовления оцинкованная или нержавеющая (исполнение К) сталь. Клапан имеет специальное пружинное уплотнение по торцам лопаток. Примыкание лопаток выполнено в форме замкового уплотнения с расположенным в зоне примыкания уплотнителем. Для передачи крутящего момента от исполнительного механизма применяется система стальных рычагов и тяг. Электроприводы подбираются в зависимости от площади рабочего сечения клапана в соответствии с таблицей комплектации. Клапаны СВТ-КВ-КОРСАР имеют современный внешний вид, сочетающийся с существующими требованиями потребителей к дизайну большинства видов помещений.

Лопатка клапана сделана из стального профиля, получаемого на специализированной линии профилирования, для оптимизации живого сечения данного клапана необходимо подбирать высоту Н=от 100мм и более, кратно 50мм. Клапаны с размерами по высоте отличными от данных будут изготавливаться с проходным сечением близким к унифицированным размерам Н, но с более высоким упором (с меньшим «живым» сечением).

Исполнение

- Общепромышленное (Н)
- Коррозионностойкое (К)

Технические характеристики

Технические характеристики	
Назначение	отсечной
Тип клапана	канальный
Рабочее сечение	прямоугольное
Рабочее давление	до 1500 Па
Скорость перемещения рабочей среды	до 15 м/с
Исполнительный механизм	электропривод / рукоятка
Класс протечки	1
Раскрытие лопаток	параллельное, симметричное
Пространственная ориентация	произвольная
Коэффициент теплосопротивления через сечение клапана	$2{,}83\times10^{-5}$ м²·К/Вт
Климатическое исполнение по ГОСТ 15150-69	УХЛ2, У3

КЛАПАНЫ ВОЗДУШНЫЕ СВТ-КВ-КОРСАР

В качестве исполнительного механизма может использоваться:

- электропривод (220 В или 24 В) с пружинным возвратом и без него: двухпозиционный («открыто/закрыто») или плавного регулирования;
- рукоятка для полностью ручного управления (возможность ручного управления электроприводом имеется всегда по умолчанию).

Температура эксплуатации клапанов оснащенных электроприводами соответствует температуре эксплуатации заявленной фирмой производителем для данного электропривода. Для увеличения нижнего предела температуры эксплуатации возможно изготовление клапана с подогревом электропривода. По специальному заказу возможно изготовление клапанов с другим климатическим исполнением.

Габаритные и присоединительные размеры

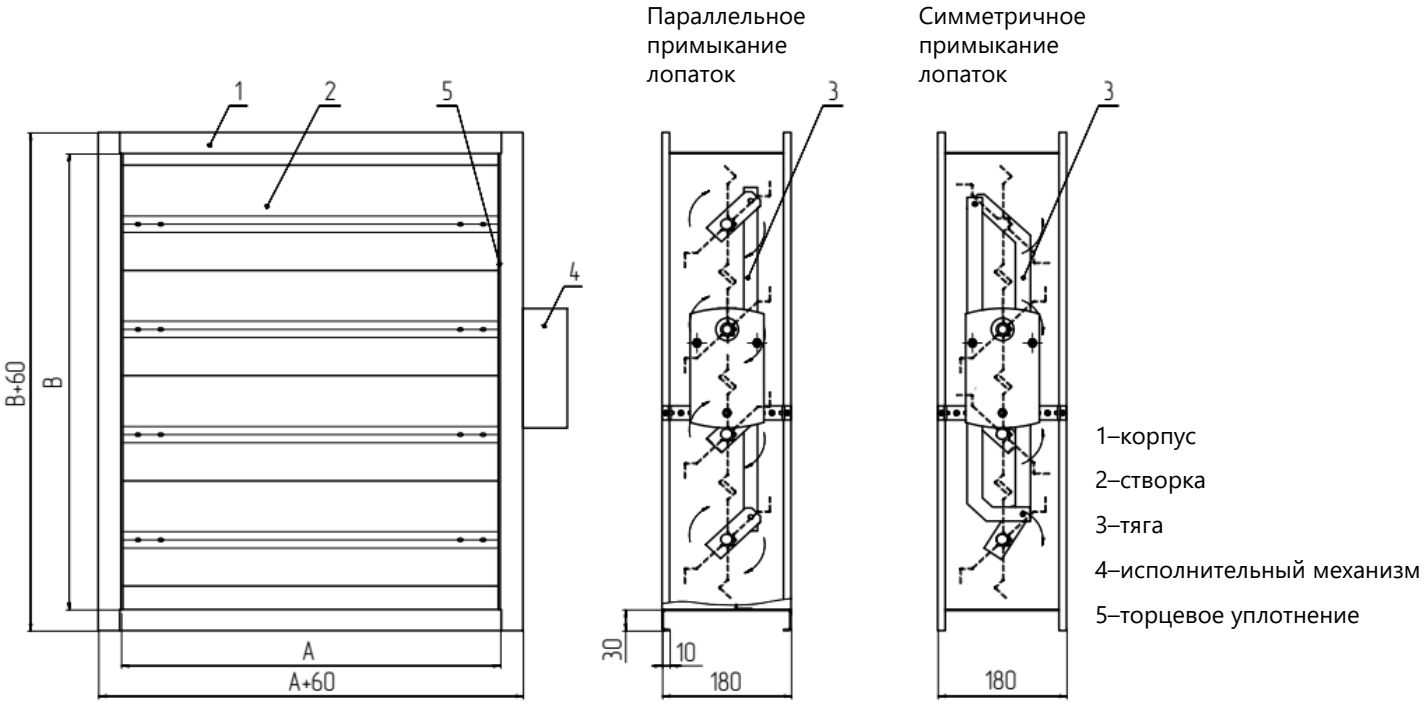

Минимальный и максимальные размеры клапана СВТ-КВ-КОРСАР

A, мм	B, мм
100...1500	100...2440

Масса клапана СВТ-КВ-КОРСАР без исполнительного механизма

AxB, мм	100*100	300*300	700*700	1000*1000	1000*1500	1500*2440
Масса, кг (±10%)	2,1	7,2	19,1	31,2	44,2	88,4

КЛАПАНЫ ВОЗДУШНЫЕ СВТ-КВ-КОРСАР

Маркировка СВТ-КВ-КОРСАР

Клапан воздушный СВТ-КВ-КОРСАР; с рабочим сечением 500х600 мм; в общепромышленном исполнении; с 1-м электроприводом; с климатическим исполнением УХЛ2; с защитой кражи электропривода.

СВТ-КВ-КОРСАР – Н – 500х600 – 1*а – УХЛ2 - 0

Обозначение
СВТ-КВ-КОРСАР

Исполнение
Н – общепромышленное
К – коррозионностойкое

Рабочее сечение: АхВ
А – ширина, мм
В – высота, мм

Привод
n*a – электропривод (n=количество приводов)
r – ручное управление

Климатическое исполнение
УХЛ2
У3

Защита от кражи электропривода
0 – комплектуется
1 – не комплектуется

Аэродинамическая характеристика

Объем протечки через закрытый клапан

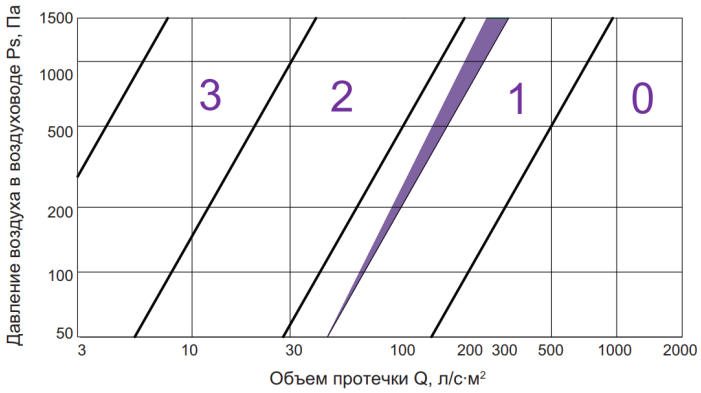

Диаграмма падения давления

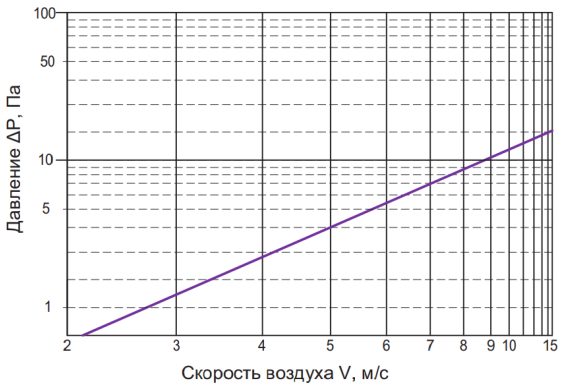

КЛАПАНЫ ВОЗДУШНЫЕ СВТ-КВ-КОРСАР

Типоразмерный ряд, площадь проходного сечения ($м^2$), комплектация электроприводом (часть 1)

В\А	100	150	200	250	300	350	400	450	500	550	600	650	700	750	800
100[1]	0,004	0,006	0,008	0,010	0,012	0,014	0,016	0,018	0,020	0,022	0,024	0,026	0,028	0,030	0,032
150[1]	0,009	0,013	0,018	0,022	0,027	0,031	0,036	0,040	0,045	0,049	0,054	0,058	0,063	0,067	0,072
170[1] 200	0,012	0,018	0,023	0,029	0,035	0,041	0,047	0,053	0,059	0,065	0,070	0,076	0,082	0,088	0,094
250[1]	0,017	0,026	0,035	0,044	0,053	0,062	0,071	0,080	0,089	0,098	0,106	0,115	0,124	0,133	0,142
300[1]	0,022	0,034	0,045	0,056	0,068	0,079	0,091	0,102	0,113	0,125	0,136	0,148	0,159	0,170	0,182
320[1] 450	0,025	0,038	0,050	0,063	0,076	0,089	0,102	0,114	0,127	0,140	0,153	0,166	0,178	0,191	0,204
470[1] 600	0,038	0,058	0,077	0,097	0,117	0,137	0,156	0,176	0,196	0,216	0,235	0,255	0,275	0,294	0,314
620[1] 750	0,051	0,078	0,104	0,131	0,158	0,184	0,211	0,238	0,264	0,291	0,318	0,344	0,371	0,398	0,424
770[1] 900	0,064	0,098	0,131	0,165	0,199	0,232	0,266	0,299	0,333	0,366	0,400	0,434	0,467	0,501	0,534
0920[1] 1050	0,077	0,118	0,158	0,199	0,239	0,280	0,320	0,361	0,401	0,442	0,482	0,523	0,563	0,604	0,644
1070[1] 1200	0,091	0,138	0,185	0,233	0,280	0,328	0,375	0,423	0,470	0,517	0,565	0,612	0,660	0,707	0,755
1220[1] 1350	0,104	0,158	0,212	0,267	0,321	0,376	0,430	0,484	0,539	0,593	0,647	0,702	0,756	0,810	0,865
1370[1] 1500	0,117	0,178	0,239	0,301	0,362	0,423	0,485	0,546	0,607	0,668	0,730	0,791	0,852	0,913	0,975
1520[1] 1650	0,130	0,198	0,266	0,335	0,403	0,471	0,539	0,607	0,676	0,744	0,812	0,880	0,948	1,017	1,085
1670[1] 1800	0,143	0,218	0,293	0,369	0,444	0,519	0,594	0,669	0,744	0,819	0,894	0,970	1,045	1,120	1,195
1820[1] 1950	0,156	0,238	0,320	0,403	0,485	0,567	0,649	0,731	0,813	0,895	0,977	1,059	1,141	1,223	1,305
1970[1] 2100	0,170	0,259	0,348	0,436	0,525	0,614	0,703	0,792	0,881	0,970	1,059	1,148	1,237	1,326	1,415
2120[1] 2200	0,183	0,279	0,375	0,470	0,566	0,662	0,758	0,854	0,950	1,046	1,142	1,238	1,334	1,429	1,525
2270[1] 2400	0,196	0,299	0,402	0,504	0,607	0,710	0,813	0,916	1,018	1,121	1,224	1,327	1,430	1,533	1,635
2420[1] 2440	0,209	0,319	0,429	0,538	0,648	0,758	0,868	0,977	1,087	1,197	1,307	1,416	1,526	1,636	1,746

один привод 4 Нм — один привод 20 Нм

один привод 10 Нм — один привод 40 Нм / два привода 20 Нм

[1] Предпочтительный ряд

Для электроприводов без пружинного возврата усилие 2х20 Нм или 1х40 Нм; для электроприводов с пружинным возвратом только усилие 2х20 Нм

Возможно изготовление клапанов с промежуточными размерами.

КЛАПАНЫ ВОЗДУШНЫЕ СВТ-КВ-КОРСАР

Типоразмерный ряд, площадь проходного сечения ($м^2$), комплектация электроприводом (часть 2)

B\A	850	900	950	1000	1050	1100	1150	1200	1250	1300	1350	1400	1450	1500
100[1]	0,034	0,036	0,038	0,040	0,042	0,044	0,046	0,048	0,050	0,052	0,054	0,056	0,058	0,060
150[1]	0,076	0,081	0,085	0,090	0,094	0,099	0,103	0,107	0,112	0,116	0,121	0,125	0,13	0,134
170[1] 200	0,100	0,106	0,112	0,117	0,123	0,129	0,135	0,141	0,147	0,153	0,159	0,164	0,170	0,176
250[1]	0,151	0,160	0,169	0,178	0,187	0,195	0,204	0,213	0,222	0,231	0,240	0,249	0,258	0,267
300[1]	0,193	0,205	0,216	0,227	0,239	0,250	0,262	0,273	0,284	0,296	0,307	0,319	0,330	0,341
320[1] 450	0,217	0,230	0,242	0,255	0,268	0,281	0,294	0,306	0,319	0,332	0,345	0,358	0,370	0,383
470[1] 600	0,334	0,354	0,373	0,393	0,413	0,432	0,452	0,472	0,492	0,511	0,531	0,551	0,571	0,590
620[1] 750	0,451	0,478	0,504	0,531	0,557	0,584	0,611	0,637	0,664	0,691	0,717	0,744	0,771	0,797
770[1] 900	0,568	0,601	0,635	0,669	0,702	0,736	0,769	0,803	0,837	0,870	0,904	0,937	0,971	1,004
0920[1] 1050	0,685	0,725	0,766	0,806	0,847	0,887	0,928	0,968	1,009	1,049	1,090	1,130	1,171	1,211
1070[1] 1200	0,802	0,849	0,897	0,944	0,992	1,039	1,087	1,134	1,181	1,229	1,276	1,324	1,371	1,419
1220[1] 1350	0,919	0,973	1,028	1,082	1,136	1,191	1,245	1,299	1,354	1,408	1,463	1,517	1,571	1,626
1370[1] 1500	1,036	1,097	1,159	1,220	1,281	1,342	1,404	1,465	1,526	1,588	1,649	1,710	1,771	1,833
1520[1] 1650	1,153	1,221	1,289	1,358	1,426	1,494	1,562	1,63	1,699	1,767	1,835	1,903	1,971	2,040
1670[1] 1800	1,270	1,345	1,42	1,495	1,571	1,646	1,721	1,796	1,871	1,946	2,021	2,096	2,172	2,247
1820[1] 1950	1,387	1,469	1,551	1,633	1,715	1,797	1,879	1,961	2,044	2,126	2,208	2,290	2,372	2,454
1970[1] 2100	1,504	1,593	1,682	1,771	1,860	1,949	2,038	2,127	2,216	2,305	2,394	2,483	2,572	2,661
2120[1] 2200	1,621	1,717	1,813	1,909	2,005	2,101	2,197	2,293	2,388	2,484	2,580	2,676	2,772	2,868
2270[1] 2400	1,738	1,841	1,944	2,047	2,150	2,252	2,355	2,458	2,561	2,664	2,766	2,869	2,972	3,075
2420[1] 2440	1,855	1,965	2,075	2,185	2,294	2,404	2,514	2,624	2,733	2,843	2,953	3,063	3,172	3,282

один привод 4 Нм — один привод 20 Нм

один привод 10 Нм — один привод 40 Нм / два привода 20 Нм

[1] Предпочтительный ряд

Для электроприводов без пружинного возврата усилие 2х20 Нм или 1х40 Нм; для электроприводов с пружинным возвратом только усилие 2х20 Нм

Возможно изготовление клапанов с промежуточными размерами.

КЛАПАНЫ ВОЗДУШНЫЕ СВТ-КВ-КОРСАР-Л

Клапаны воздушные универсальные СВТ-КВ-КОРСАР-Л

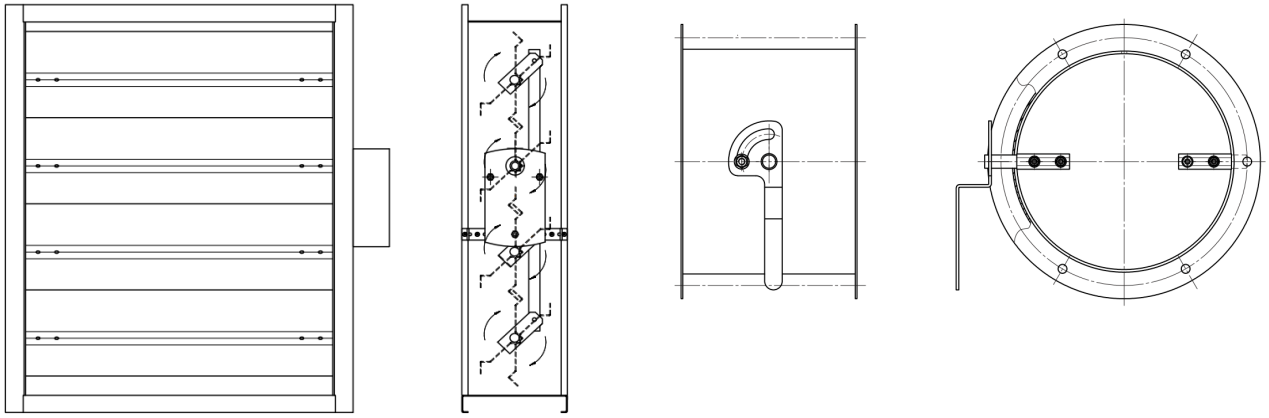

Назначение

СВТ-КВ-КОРСАР-Л - это универсальный воздушный клапан, созданный на основе клапана КОРСАР и предназначенный для регулирования расхода приточного, рециркуляционного или вытяжного воздуха в системах вентиляции и кондиционирования в режимах плавного регулирования и «открыто/закрыто» без предъявления требований по утечкам в закрытом состоянии. Также клапан КОРСАР-Л можно использовать в качестве дроссельного клапана.

Конструкция

Клапаны СВТ-КВ-КОРСАР-Л состоят: прямоугольные - из корпуса и лопаток, выполненных из профилированного листового профиля; круглые - из круглого корпуса с приварными фланцами. Материал изготовления оцинкованная (исполнение Н) или нержавеющая (исполнение К) сталь. Клапаны КОРСАР-Л в своем составе не имеют никаких уплотнителей.

Исполнение

- Общепромышленное (Н)
- Коррозионностойкое (К)

Технические характеристики

Технические характеристики	
Назначение	отсечной, регулирующий
Тип клапана	канальный
Рабочее сечение	прямоугольное, круглое
Рабочее давление	до 1500 Па
Скорость перемещения рабочей среды	до 15 м/с
Исполнительный механизм	электропривод / рукоятка
Класс протечки	0
Раскрытие лопаток	параллельное
Пространственная ориентация	произвольная
Теплопроводность	требование не предъявляется
Климатическое исполнение по ГОСТ 15150-69	УХЛ2, У3

КЛАПАНЫ ВОЗДУШНЫЕ СВТ-КВ-КОРСАР-Л

В качестве исполнительного механизма может использоваться:

- электропривод (220 В или 24 В) с пружинным возвратом и без него: двухпозиционный («открыто/закрыто») или плавного регулирования;
- рукоятка для полностью ручного управления (возможность ручного управления электроприводом имеется всегда по умолчанию).

Габаритные и присоединительные размеры клапанов СВТ-КВ-КОРСАР-Л круглого сечения

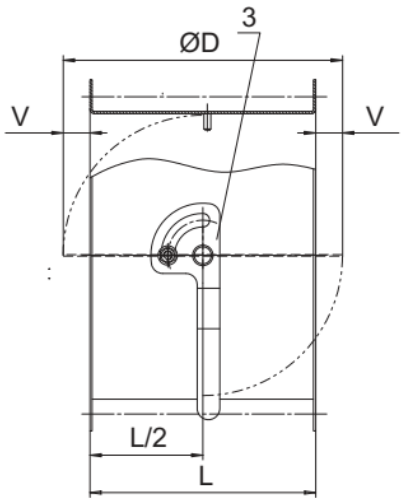

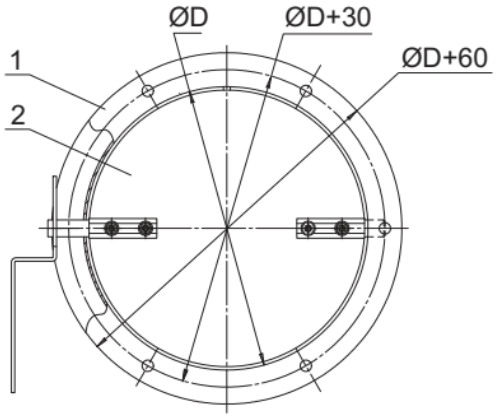

Размеры и масса клапана СВТ-КВ-КОРСАР-Л круглого сечения без исполнительного механизма

D, мм	100	125	140	150	160	180	200	225	250	280	315	355	400	450	500	560	630	710	800	900	1000	1120	1250
L, мм	200									350													
n, шт.	4				6								8			12			16				
Кол-во лопаток, шт.	1																3						
V, мм	0	0	0	0	0	0	0	9	22	0	0	0	22	47	72	102	10	35	60	90	120	155	203
Масса, кг (±10 %)1	1,5	1,7	1,9	2	2,1	2,3	3,1	3,4	3,8	5,8	6,5	7,6	8,1	9,3	10	12	16,1	18,2	21	28	21,9	36,7	42,2

КЛАПАНЫ ВОЗДУШНЫЕ СВТ-КВ-КОРСАР-Л

Габаритные и присоединительные размеры клапанов СВТ-КВ-КОРСАР-Л канального типа прямоугольного сечения

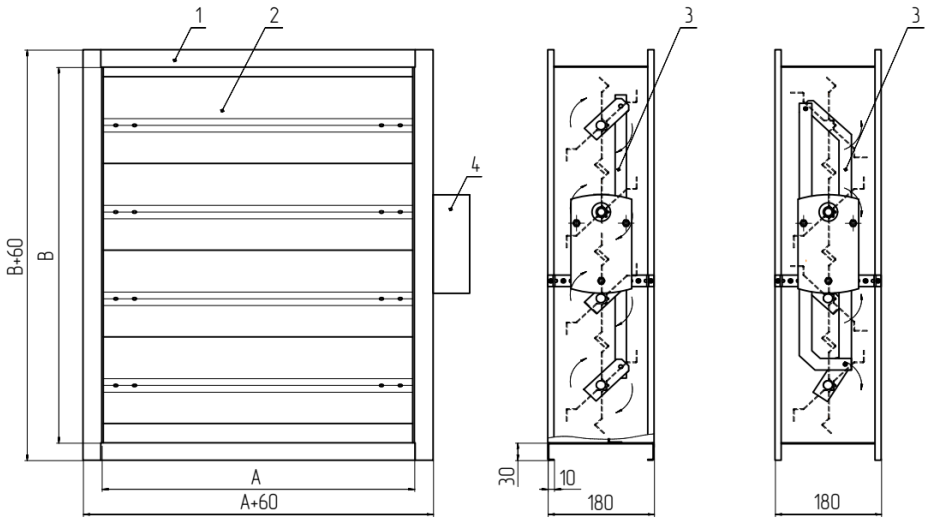

1–корпус

2–створка

3–тяга

4–исполнительный механизм

Минимальные и максимальные размеры клапана клапанов СВТ-КВ-КОРСАР-Л канального типа прямоугольного сечения

A, мм	B, мм
100...1500	100...2440

Масса клапана клапанов СВТ-КВ-КОРСАР-Л канального типа прямоугольного сечения без исполнительного механизма

AxB, мм	100*100	300*300	700*700	1000*1000	1000*1500	1500*2440
Масса, кг (±10%)	2,1	7,2	19,1	31,1	44,1	88,2

Аэродинамическая характеристика

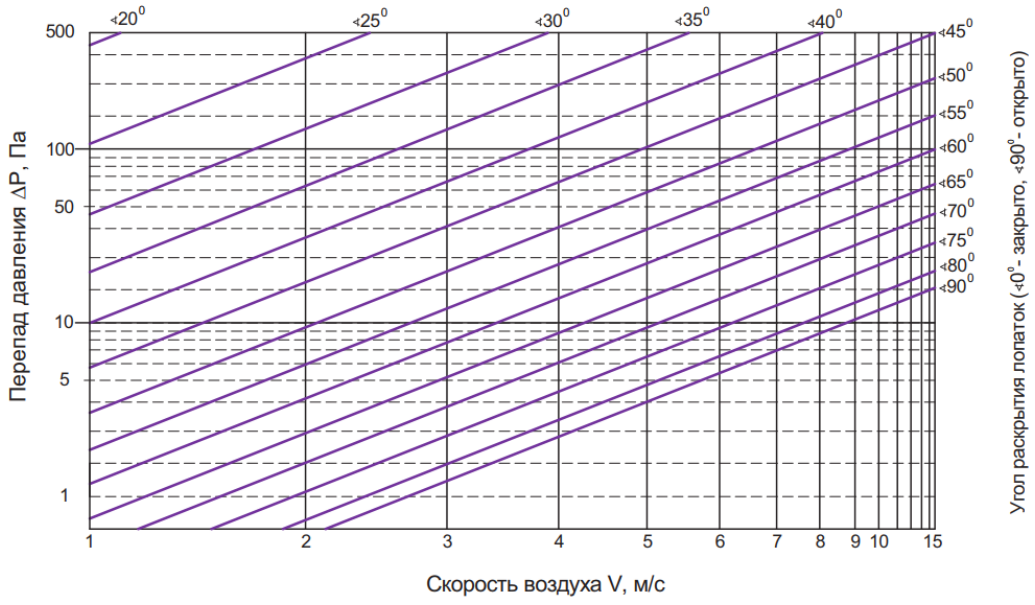

КЛАПАНЫ ВОЗДУШНЫЕ СВТ-КВ-КОРСАР-Л

Маркировка СВТ-КВ-КОРСАР-Л

Клапан воздушный СВТ-КВ-КОРСАР-Л; общепромышленного исполнения; круглого сечения; диаметр 500 мм; с электроприводом; УХЛ2; с защитой кражи электропривода.

СВТ-КВ-КОРСАР-Л – Н – О – 500 – 1*а – УХЛ2 – 0

Обозначение

СВТ-КВ-КОРСАР-Л

Исполнение

Н – общепромышленное
К – коррозионностойкое

Сечение

О – круглое
П – прямоугольное

Рабочее сечение A*B, D

A, мм – ширина
B, мм – высота
D, мм – диаметр

Привод

n*a – электропривод (n=количество приводов)
r – ручное управление

Климатическое исполнение

УХЛ2
У3

Защита от кражи электропривода

0 – комплектуется
1 – не комплектуется

Типоразмерный ряд, площадь проходного сечения ($м^2$), комплектация электроприводом клапанов СВТ-КВ-КОРСАР-Л круглого сечения

D, мм		100	125	140	150	160	180	200	225	250	280	315	355	400	450	500	560	630	710	800	900	1000	1120	1250
Исполнение	Н	0,006	0,010	0,013	0,016	0,018	0,023	0,029	0,038	0,047	0,059	0,076	0,097	0,123	0,156	0,194	0,243	0,275	0,354	0,457	0,586	0,730	0,924	1,160
	В	0,006	0,010	0,013	0,016	0,018	0,023	0,029	0,038	0,047	0,059	0,076	0,097	0,123	0,156	0,194	0,243	0,309	0,393	0,499	0,633	0,782	0,981	1,223

один привод 10 Нм

один привод 20 Нм

КЛАПАНЫ ВОЗДУШНЫЕ СВТ-КВ-КОРСАР-Л

Типоразмерный ряд, площадь проходного сечения ($м^2$), комплектация электроприводом (часть 1)

B\A	100	150	200	250	300	350	400	450	500	550	600	650	700	750	800
100[1]	0,004	0,006	0,008	0,010	0,012	0,014	0,016	0,018	0,020	0,022	0,024	0,026	0,028	0,030	0,032
150[1]	0,009	0,014	0,018	0,023	0,027	0,032	0,036	0,041	0,045	0,050	0,054	0,059	0,063	0,068	0,072
170[1] 200	0,012	0,018	0,024	0,030	0,036	0,042	0,047	0,053	0,059	0,065	0,071	0,077	0,083	0,089	0,094
250[1]	0,018	0,027	0,036	0,045	0,054	0,063	0,072	0,081	0,089	0,098	0,107	0,116	0,125	0,134	0,143
300[1]	0,023	0,035	0,046	0,057	0,069	0,080	0,092	0,103	0,114	0,126	0,137	0,149	0,160	0,171	0,183
320[1] 450	0,026	0,039	0,052	0,064	0,077	0,090	0,103	0,116	0,128	0,141	0,154	0,167	0,180	0,192	0,205
470[1] 600	0,040	0,060	0,079	0,099	0,119	0,139	0,158	0,178	0,198	0,217	0,237	0,257	0,277	0,296	0,316
620[1] 750	0,054	0,080	0,107	0,134	0,160	0,187	0,214	0,240	0,267	0,294	0,320	0,347	0,374	0,400	0,427
770[1] 900	0,068	0,101	0,135	0,168	0,202	0,236	0,269	0,303	0,336	0,370	0,403	0,437	0,471	0,504	0,538
0920[1] 1050	0,081	0,122	0,162	0,203	0,243	0,284	0,324	0,365	0,405	0,446	0,486	0,527	0,567	0,608	0,648
1070[1] 1200	0,095	0,143	0,190	0,238	0,285	0,332	0,380	0,427	0,475	0,522	0,570	0,617	0,664	0,712	0,759
1220[1] 1350	0,109	0,164	0,218	0,272	0,327	0,381	0,435	0,490	0,544	0,598	0,653	0,707	0,761	0,816	0,870
1370[1] 1500	0,123	0,184	0,246	0,307	0,368	0,429	0,491	0,552	0,613	0,675	0,736	0,797	0,858	0,920	0,981
1520[1] 1650	0,137	0,205	0,273	0,341	0,410	0,478	0,546	0,614	0,682	0,751	0,819	0,887	0,955	1,023	1,092
1670[1] 1800	0,151	0,226	0,301	0,376	0,451	0,526	0,601	0,677	0,752	0,827	0,902	0,977	1,052	1,127	1,202
1820[1] 1950	0,165	0,247	0,329	0,411	0,493	0,575	0,657	0,739	0,821	0,903	0,985	1,067	1,149	1,231	1,313
1970[1] 2100	0,178	0,267	0,356	0,445	0,534	0,623	0,712	0,801	0,890	0,979	1,068	1,157	1,246	1,335	1,424
2120[1] 2200	0,192	0,288	0,384	0,480	0,576	0,672	0,768	0,864	0,959	1,055	1,151	1,247	1,343	1,439	1,535
2270[1] 2400	0,206	0,309	0,412	0,515	0,617	0,720	0,823	0,926	1,029	1,132	1,234	1,337	1,440	1,543	1,646
2420[1] 2440	0,220	0,330	0,439	0,549	0,659	0,769	0,878	0,988	1,098	1,208	1,317	1,427	1,537	1,647	1,756

один привод 4 Нм — один привод 20 Нм

один привод 10 Нм — один привод 40 Нм / два привода 20 Нм

[1] Предпочтительный ряд

Для электроприводов без пружинного возврата усилие 2х20 Нм или 1х40 Нм; для электроприводов с пружинным возвратом только усилие 2х20 Нм

Возможно изготовление клапанов с промежуточными размерами.

КЛАПАНЫ ВОЗДУШНЫЕ СВТ-КВ-КОРСАР-Л

Типоразмерный ряд, площадь проходного сечения ($м^2$), комплектация электроприводом (часть 2)

B\A	850	900	950	1000	1050	1100	1150	1200	1250	1300	1350	1400	1450	1500
100[1]	0,034	0,036	0,038	0,040	0,042	0,044	0,046	0,048	0,050	0,052	0,054	0,056	0,058	0,060
150[1]	0,077	0,081	0,086	0,090	0,094	0,099	0,103	0,108	0,112	0,117	0,121	0,126	0,130	0,135
170[1] 200	0,100	0,106	0,112	0,118	0,124	0,130	0,136	0,141	0,147	0,153	0,159	0,165	0,171	0,177
250[1]	0,152	0,161	0,170	0,178	0,187	0,196	0,205	0,214	0,223	0,232	0,241	0,250	0,259	0,267
300[1]	0,194	0,206	0,217	0,228	0,240	0,251	0,263	0,274	0,285	0,297	0,308	0,320	0,331	0,342
320[1] 450	0,218	0,231	0,244	0,256	0,269	0,282	0,295	0,308	0,320	0,333	0,346	0,359	0,372	0,384
470[1] 600	0,336	0,356	0,375	0,395	0,415	0,434	0,454	0,474	0,494	0,513	0,533	0,553	0,573	0,592
620[1] 750	0,454	0,480	0,507	0,533	0,560	0,587	0,613	0,640	0,667	0,693	0,720	0,747	0,773	0,800
770[1] 900	0,571	0,605	0,638	0,672	0,706	0,739	0,773	0,806	0,840	0,873	0,907	0,941	0,974	1,008
0920[1] 1050	0,689	0,729	0,770	0,810	0,851	0,891	0,932	0,972	1,013	1,053	1,094	1,134	1,175	1,215
1070[1] 1200	0,807	0,854	0,902	0,949	0,996	1,044	1,091	1,139	1,186	1,234	1,281	1,328	1,376	1,423
1220[1] 1350	0,924	0,979	1,033	1,087	1,142	1,196	1,251	1,305	1,359	1,414	1,468	1,522	1,577	1,631
1370[1] 1500	1,042	1,103	1,165	1,226	1,287	1,349	1,410	1,471	1,532	1,594	1,655	1,716	1,777	1,839
1520[1] 1650	1,160	1,228	1,296	1,364	1,433	1,501	1,569	1,637	1,705	1,774	1,842	1,910	1,978	2,046
1670[1] 1800	1,278	1,353	1,428	1,503	1,578	1,653	1,728	1,803	1,879	1,954	2,029	2,104	2,179	2,254
1820[1] 1950	1,395	1,477	1,559	1,641	1,724	1,806	1,888	1,970	2,052	2,134	2,216	2,298	2,380	2,462
1970[1] 2100	1,513	1,602	1,691	1,780	1,869	1,958	2,047	2,136	2,225	2,314	2,403	2,492	2,581	2,670
2120[1] 2200	1,631	1,727	1,823	1,918	2,014	2,110	2,206	2,302	2,398	2,494	2,590	2,686	2,782	2,877
2270[1] 2400	1,749	1,851	1,954	2,057	2,160	2,263	2,365	2,468	2,571	2,674	2,777	2,880	2,982	3,085
2420[1] 2440	1,866	1,976	2,086	2,195	2,305	2,415	2,525	2,634	2,744	2,854	2,964	3,073	3,183	3,293

один привод 4 Нм — один привод 20 Нм

один привод 10 Нм — один привод 40 Нм / два привода 20 Нм

[1] Предпочтительный ряд

Для электроприводов без пружинного возврата усилие 2х20 Нм или 1х40 Нм; для электроприводов с пружинным возвратом только усилие 2х20 Нм

Возможно изготовление клапанов с промежуточными размерами.

КЛАПАНЫ ВОЗДУШНЫЕ СВТ-ТОР

Клапаны воздушные универсальные СВТ-ТОР

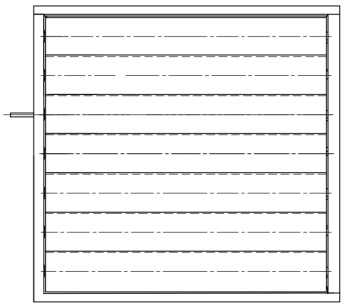

Назначение

Клапаны воздушные универсальные СВТ-ТОР предназначен преимущественно для регулирования расхода приточного, рециркуляционного или вытяжного воздуха в системах вентиляции и кондиционирования, а также для герметизации внутреннего объема вентиляционных сетей, рабочее давление которых не превышает 1200 Па.

Конструкция

Клапаны воздушный универсальный имеет корпус прямоугольного сечения, выполненный из алюминиевого профиля, в подшипниках скольжения которого на осях закреплены лопатки, также выполненные из алюминиевого профиля. Наличие подшипников обеспечивает свободное открытие клапана. Под подшипником понимаются пластиковые втулки и вкладыши, расположенные во внутренних полостях вертикальных стенок клапана. Передача движения между лопатками осуществляется с использованием пластиковых шестерен. Раскрытие лопаток для такого клапана всегда «симметричное». В местах сопряжения лопаток имеется резиновое уплотнение.

Ввиду того, что лопатка клапана выполнена из унифицированного алюминиевого профиля, то высоту (В) следует выбирать с шагом 100 мм: 110/210/310 мм и т.д.

Исполнение

- Общепромышленное (Н)

Технические характеристики

Технические характеристики	
Назначение	отсечной, регулирующий
Тип клапана	канальный
Рабочее сечение	прямоугольное
Рабочее давление	до 1200 Па
Скорость перемещения рабочей среды	до 15 м/с
Исполнительный механизм	электропривод / рукоятка
Класс протечки	0
Раскрытие лопаток	симметричное
Пространственная ориентация	произвольная
Теплопроводность	требование не предъявляется
Климатическое исполнение по ГОСТ 15150-69	УХЛ2, У3

КЛАПАНЫ ВОЗДУШНЫЕ СВТ-ТОР

В качестве исполнительного механизма может использоваться:

- электропривод (220 В или 24 В) с пружинным возвратом и без него: двухпозиционный («открыто/закрыто») или плавного регулирования;
- рукоятка для полностью ручного управления (возможность ручного управления электроприводом имеется всегда по умолчанию).

Габаритные и присоединительные размеры

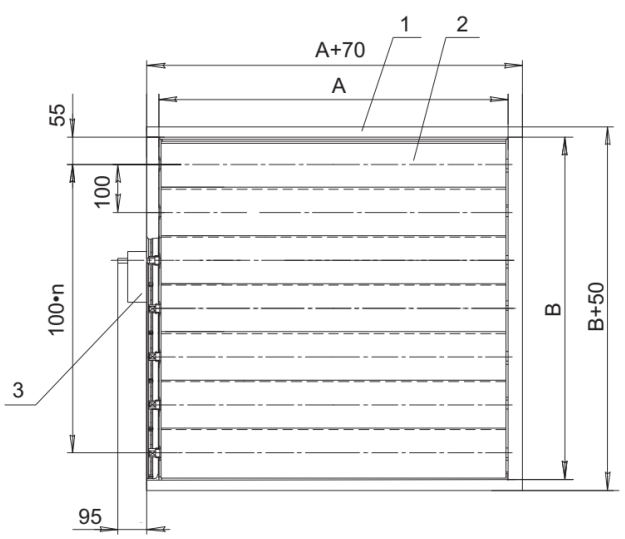

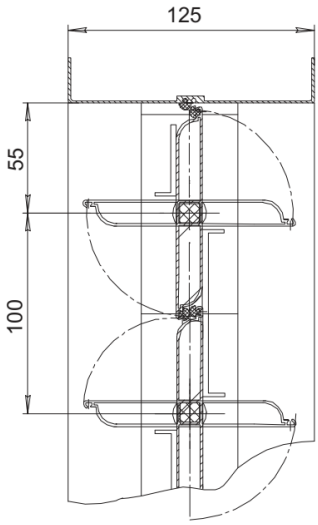

1–корпус

2–створка

3–исполнительный механизм

Минимальный и максимальные размеры клапана СВТ-ТОР

A, мм	B, мм
100...1800	110...2410

Масса клапана СВТ-ТОР без исполнительного механизма

AxB, мм	100*100	300x300	700*700	1000*1000	1000*1500	1500*2440
Масса, кг (±10%)	3	5	13	21	40	70

КЛАПАНЫ ВОЗДУШНЫЕ СВТ-ТОР

Маркировка СВТ-ТОР

Клапан воздушный СВТ-ТОР общепромышленный; с рабочим сечением 500х600 мм; с 1-м электроприводом; с климатическим исполнением УХЛ2; с защитой кражи электропривода.

СВТ-ТОР - 500х600 – 1*а – УХЛ2 - 0

Обозначение
СВТ-ТОР

Рабочее сечение: АхВ
А – ширина, мм
В – высота, мм

Привод
n*a – электропривод (n=количество приводов)
r – ручное управление

Климатическое исполнение
УХЛ2
У3

Защита от кражи электропривода
0 – комплектуется
1 – не комплектуется

Аэродинамическая характеристика

Диаграмма падения давления

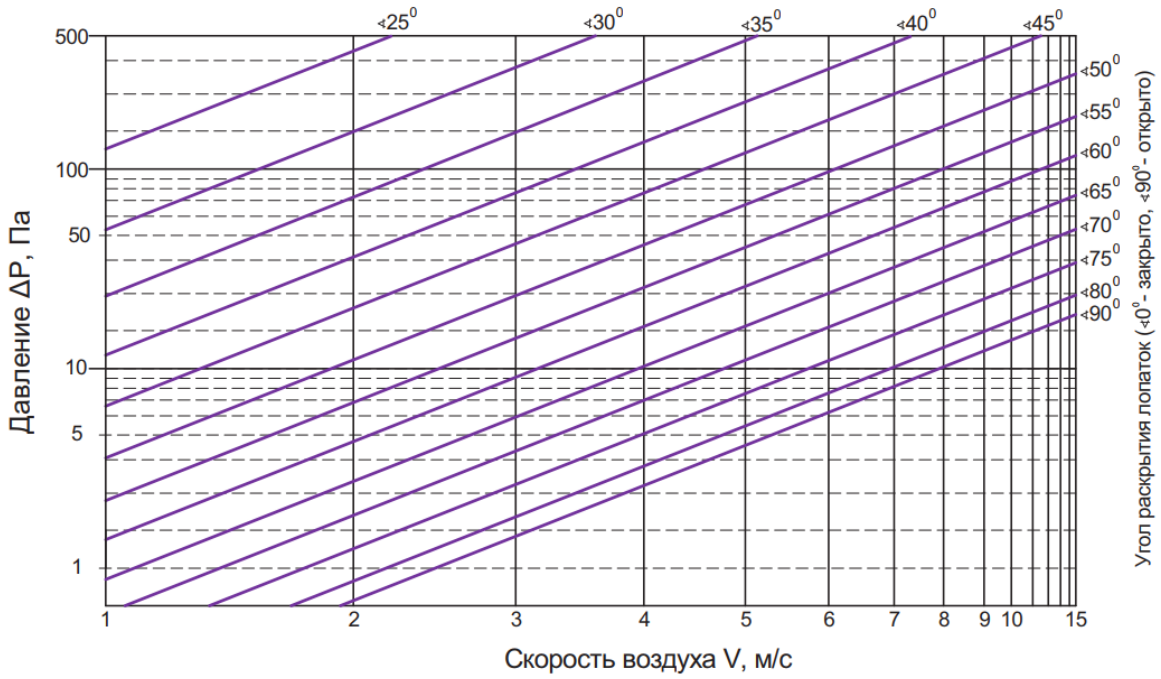

КЛАПАНЫ ВОЗДУШНЫЕ СВТ-ТОР

Типоразмерный ряд, площадь проходного сечения ($м^2$), комплектация электроприводом (часть 1)

B\A	100	150	200	250	300	350	400	450	500	550	600	650	700	750	800	850	900	950
110	0,009	0,013	0,017	0,021	0,026	0,030	0,034	0,038	0,043	0,047	0,051	0,055	0,060	0,064	0,068	0,072	0,077	0,081
210	0,017	0,026	0,034	0,043	0,051	0,060	0,068	0,077	0,085	0,094	0,102	0,111	0,119	0,128	0,136	0,145	0,153	0,162
310	0,026	0,038	0,051	0,064	0,077	0,089	0,102	0,115	0,128	0,140	0,153	0,166	0,179	0,191	0,204	0,217	0,230	0,242
410	0,034	0,051	0,068	0,085	0,102	0,119	0,136	0,153	0,170	0,187	0,204	0,221	0,238	0,255	0,272	0,289	0,306	0,323
510	0,043	0,064	0,085	0,106	0,128	0,149	0,170	0,191	0,213	0,234	0,255	0,276	0,298	0,319	0,340	0,361	0,383	0,404
610	0,051	0,077	0,102	0,128	0,153	0,179	0,204	0,230	0,255	0,281	0,306	0,332	0,357	0,383	0,408	0,434	0,459	0,485
710	0,060	0,089	0,119	0,149	0,179	0,208	0,238	0,268	0,298	0,327	0,357	0,387	0,417	0,446	0,476	0,506	0,536	0,565
810	0,068	0,102	0,136	0,170	0,204	0,238	0,272	0,306	0,340	0,374	0,408	0,442	0,476	0,510	0,544	0,578	0,612	0,646
910	0,077	0,115	0,153	0,191	0,230	0,268	0,306	0,344	0,383	0,421	0,459	0,497	0,536	0,574	0,612	0,650	0,689	0,727
1010	0,085	0,128	0,170	0,213	0,255	0,298	0,340	0,383	0,425	0,468	0,510	0,553	0,595	0,638	0,680	0,723	0,765	0,808
1110	0,094	0,140	0,187	0,234	0,281	0,327	0,374	0,421	0,468	0,514	0,561	0,608	0,655	0,701	0,748	0,795	0,842	0,888
1210	0,102	0,153	0,204	0,255	0,306	0,357	0,408	0,459	0,510	0,561	0,612	0,663	0,714	0,765	0,816	0,867	0,918	0,969
1310	0,111	0,166	0,221	0,276	0,332	0,387	0,442	0,497	0,553	0,608	0,663	0,718	0,774	0,829	0,884	0,939	0,995	1,050
1410	0,119	0,179	0,238	0,298	0,357	0,417	0,476	0,536	0,595	0,655	0,714	0,774	0,833	0,893	0,952	1,012	1,071	1,131
1510	0,128	0,191	0,255	0,319	0,383	0,446	0,510	0,574	0,638	0,701	0,765	0,829	0,893	0,956	1,020	1,08	1,148	1,211
1610	0,136	0,204	0,272	0,340	0,408	0,476	0,544	0,612	0,680	0,748	0,816	0,884	0,952	1,020	1,088	1,156	1,224	1,292
1710	0,145	0,217	0,289	0,361	0,434	0,506	0,578	0,650	0,723	0,795	0,867	0,939	1,012	1,084	1,156	1,228	1,301	1,373
1810	0,153	0,230	0,306	0,383	0,459	0,536	0,612	0,689	0,765	0,842	0,918	0,995	1,071	1,148	1,224	1,301	1,377	1,454
1910	0,162	0,242	0,323	0,404	0,485	0,565	0,646	0,727	0,808	0,888	0,969	1,050	1,131	1,211	1,292	1,373	1,454	1,534
2010	0,170	0,255	0,340	0,425	0,510	0,595	0,680	0,765	0,850	0,935	1,020	1,105	1,190	1,275	1,360	1,445	1,530	1,615
2110	0,179	0,268	0,357	0,446	0,536	0,625	0,714	0,803	0,893	0,982	1,071	1,160	1,250	1,339	1,428	1,517	1,607	1,696
2210	0,187	0,281	0,374	0,468	0,561	0,655	0,748	0,842	0,935	1,029	1,122	1,216	1,309	1,403	1,496	1,590	1,683	1,777
2310	0,196	0,293	0,391	0,489	0,587	0,684	0,782	0,880	0,978	1,075	1,173	1,271	1,369	1,466	1,564	1,662	1,760	1,857
2410	0,204	0,306	0,408	0,510	0,612	0,714	0,816	0,918	1,020	1,122	1,224	1,326	1,428	1,530	1,632	1,734	1,836	1,938

один привод 2 Нм | один привод 10 Нм | два привода 10 Нм

один привод 4 Нм | один привод 20 Нм | два привода 20 Нм

четыре привода 20 Нм

Возможно изготовление клапанов с промежуточными размерами.

КЛАПАНЫ ВОЗДУШНЫЕ СВТ-ТОР

Типоразмерный ряд, площадь проходного сечения ($м^2$), комплектация электроприводом (часть 2)

В\А	1000	1050	1100	1150	1200	1250	1300	1350	1400	1450	1500	1550	1600	1650	1700	1750	1800
110	0,085	0,089	0,094	0,098	0,102	0,106	0,111	0,115	0,119	0,123	0,125	0,129	0,133	0,137	0,142	0,146	0,150
210	0,170	0,179	0,187	0,196	0,204	0,21	0,221	0,230	0,238	0,247	0,249	0,258	0,266	0,275	0,28	0,292	0,300
310	0,255	0,268	0,281	0,293	0,306	0,319	0,332	0,344	0,357	0,370	0,374	0,386	0,399	0,412	0,425	0,437	0,450
410	0,340	0,357	0,374	0,391	0,408	0,425	0,442	0,459	0,476	0,493	0,498	0,515	0,532	0,549	0,566	0,583	0,600
510	0,425	0,446	0,468	0,489	0,510	0,531	0,553	0,574	0,595	0,616	0,623	0,644	0,665	0,686	0,708	0,729	0,750
610	0,510	0,536	0,561	0,587	0,612	0,638	0,663	0,689	0,714	0,740	0,747	0,773	0,798	0,824	0,849	0,875	0,900
710	0,595	0,625	0,655	0,684	0,714	0,744	0,774	0,803	0,833	0,863	0,872	0,901	0,931	0,961	0,991	1,020	1,050
810	0,680	0,714	0,748	0,782	0,816	0,850	0,884	0,918	0,952	0,986	0,996	1,030	1,064	1,098	1,132	1,166	1,200
910	0,765	0,803	0,842	0,880	0,918	0,956	0,995	1,033	1,071	1,109	1,121	1,159	1,197	1,235	1,274	1,312	1,350
1010	0,850	0,893	0,935	0,978	1,020	1,063	1,105	1,148	1,190	1,233	1,245	1,288	1,330	1,373	1,415	1,458	1,500
1110	0,935	0,982	1,029	1,075	1,122	1,169	1,216	1,262	1,309	1,356	1,370	1,417	1,463	1,510	1,557	1,604	1,650
1210	1,020	1,071	1,122	1,173	1,224	1,275	1,326	1,377	1,428	1,479	1,494	1,545	1,596	1,647	1,698	1,749	1,800
1310	1,105	1,160	1,216	1,271	1,326	1,381	1,437	1,492	1,547	1,602	1,619	1,674	1,729	1,785	1,840	1,895	1,950
1410	1,190	1,25	1,309	1,369	1,428	1,488	1,547	1,607	1,666	1,73	1,743	1,803	1,862	1,922	1,981	2,041	2,100
1510	1,275	1,339	1,403	1,466	1,530	1,594	1,658	1,721	1,785	1,849	1,868	1,932	1,995	2,059	2,123	2,187	2,250
1610	1,360	1,428	1,496	1,564	1,632	1,700	1,768	1,836	1,904	1,972	1,992	2,060	2,128	2,196	2,264	2,332	2,400
1710	1,445	1,517	1,590	1,662	1,734	1,806	1,879	1,951	2,023	2,095	2,117	2,189	2,261	2,334	2,406	2,478	2,550
1810	1,530	1,607	1,683	1,760	1,836	1,913	1,989	2,066	2,142	2,219	2,241	2,318	2,394	2,471	2,547	2,624	2,700
1910	1,615	1,696	1,777	1,857	1,938	2,019	2,100	2,180	2,261	2,342	2,366	2,447	2,527	2,608	2,689	2,770	2,850
2010	1,700	1,785	1,870	1,955	2,040	2,125	2,210	2,295	2,380	2,465	2,491	2,576	2,661	2,746	2,831	2,916	3,001
2110	1,785	1,874	1,964	2,053	2,142	2,231	2,321	2,410	2,499	2,588	2,615	2,704	2,794	2,883	2,972	3,061	3,151
2210	1,870	1,964	2,057	2,151	2,244	2,338	2,431	2,525	2,618	2,712	2,740	2,833	2,927	3,020	3,114	3,207	3,301
2310	1,955	2,053	2,151	2,248	2,346	2,444	2,542	2,639	2,737	2,835	2,864	2,962	3,060	3,157	3,255	3,353	3,451
2410	2,040	2,142	2,244	2,346	2,448	2,550	2,652	2,754	2,856	2,958	2,989	3,091	3,193	3,295	3,397	3,499	3,601

один привод 2 Нм
один привод 10 Нм
два привода 10 Нм
один привод 4 Нм
один привод 20 Нм
два привода 20 Нм
четыре привода 20 Нм

КЛАПАНЫ БАЛАНСИРОВОЧНЫЕ СВТ-МОЛОТ

Клапаны балансировочные СВТ-МОЛОТ



Назначение

Клапаны балансировочные СВТ-МОЛОТ применяются для выравнивания аэродинамических сопротивлений на участках системы, и установки заданного расхода воздуха. Устанавливая лопатки таких клапанов на необходимый угол открытия (закрытия), обеспечивается баланс в системе.

Конструкция

Клапаны изготавливаются круглого и прямоугольного сечения из оцинкованной (исполнение Н) или нержавеющей (исполнение К) стали. Клапаны круглого сечения состоят из корпуса и всегда одной лопатки поворотного типа, прямоугольного – из корпуса и лопаток поворотного типа с симметричным раскрытием. Ввиду того, что лопатка клапана прямоугольного сечения сделана из объемного унифицированного профиля, для оптимизации живого сечения рекомендуется выбирать высоту Н=110/210/310/410 мм. Клапан с измерительным зондом позволяет измерять фактический расход воздуха, проходящего через клапан, для возможности произвести более тонкую балансировку сети. В качестве исполнительного механизма применяется, как правило, ручной привод в виде специальной рукоятки с возможностью ее фиксации в заданном положении, и площадки, с нанесенной на нее маркировкой угла открытия лопатки. Однако если доступ к клапану затруднен и нет возможности отрегулировать его вручную, следует применять электроприводы плавного регулирования с дистанционным управлением.

Исполнение

- Общепромышленное (Н)
- Коррозионностойкое (К)

Технические характеристики

Технические характеристики	
Назначение	балансировочный
Тип клапана	канальный (прямоугольное и круглое сечение) ниппельный (круглое сечение)
Рабочее сечение	прямоугольное, круглое
Рабочее давление	до 1000 Па
Скорость перемещения рабочей среды	до 12м/с
Исполнительный механизм	электропривод / рукоятка
Класс протечки	0
Раскрытие лопаток	симметричное
Пространственная ориентация	произвольная
Коэффициент теплосопротивления через сечение клапана	0,0008м²·К/Вт
Климатическое исполнение по ГОСТ 15150-69	УХЛ2, У3

КЛАПАНЫ БАЛАНСИРОВОЧНЫЕ СВТ-МОЛОТ

В качестве исполнительного механизма может использоваться:

- электропривод (220 В или 24 В) с пружинным возвратом и без него: двухпозиционный («открыто/закрыто») или плавного регулирования;
- рукоятка для полностью ручного управления (возможность ручного управления электроприводом имеется всегда по умолчанию).

Габаритные и присоединительные размеры клапанов СВТ-МОЛОТ круглого сечения, ниппельных

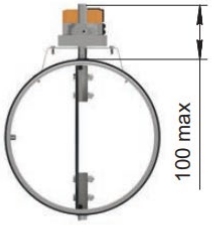

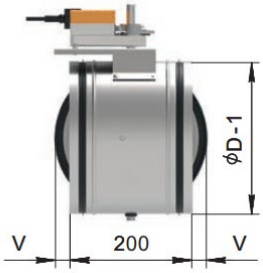

С измерительным зондом

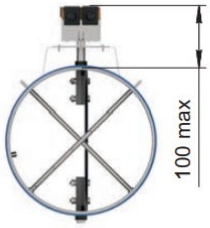

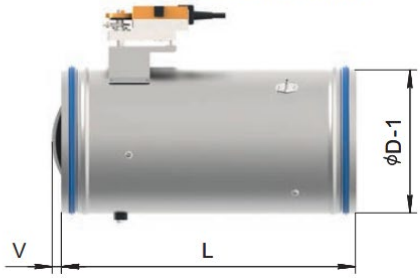



Габаритные и присоединительные размеры клапанов СВТ-МОЛОТ круглого сечения, фланцевых

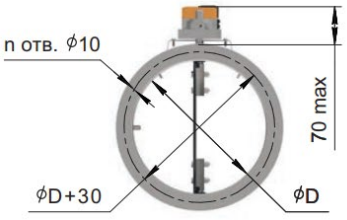

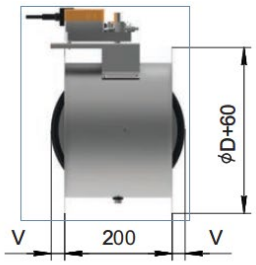

С измерительным зондом

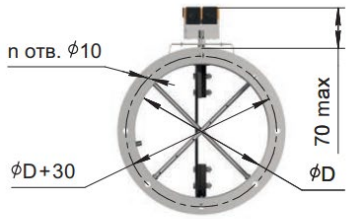

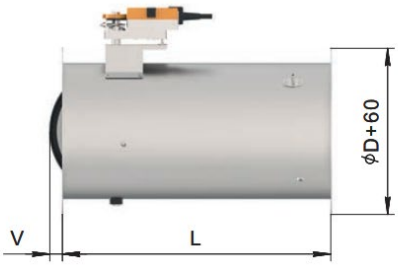



КЛАПАНЫ БАЛАНСИРОВОЧНЫЕ СВТ-МОЛОТ

Размеры и масса клапана СВТ-МОЛОТ круглого сечения

Масса клапана указана без измерительного зонда/ с измерительным зондом и без исполнительного механизма.

D, мм		100	125	150	160	180	200	225	250	280	315	355	400
V, мм		0	0	0	0	0	0	13	25	40	58	78	100
L, мм		400	400	400	400	500	500	500	500	600	600	600	600
n, шт.		4	4	4	4	6	6	6	6	6	8	8	8
Масса, кг (±10 %)	ниппел.	1.1/1.5	1.3/1.8	1.5/2.1	1.6/2.3	1.8/2.9	2.0/3.5	2.4/3.9	2.7/4.4	2.8/5.5	3.1/6.2	3.5/7.0	3.9/7.5
	канал.	1,6/2,0	1,9/2,4	2,2/2,7	2,3/2,9	2,6/3,7	2,8/4,2	3,1/4,6	3,3/5,1	3,7/6,4	4,2/9,1	4,6/10,3	5,2/11,6

Габаритные и присоединительные размеры клапанов СВТ-МОЛОТ канального типа прямоугольного сечения

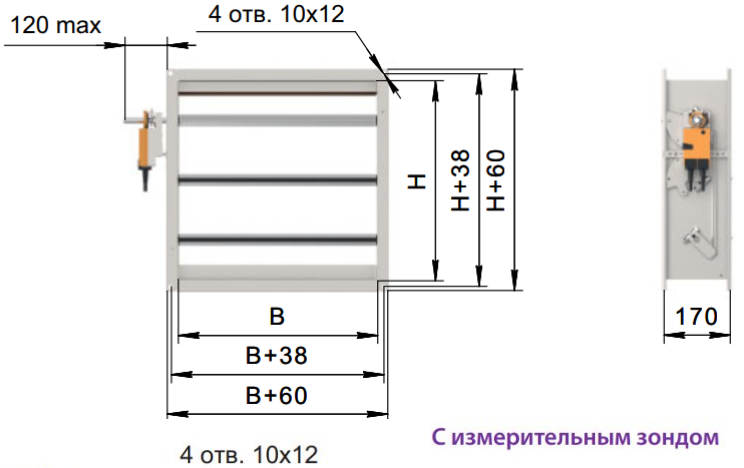

С измерительным зондом

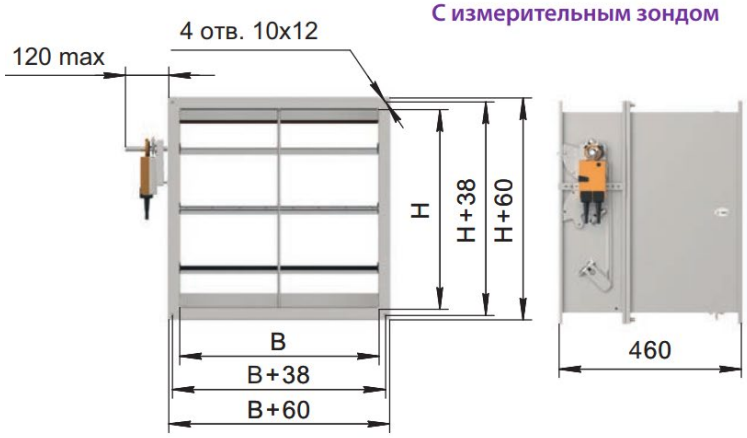



Направление движения потока воздуха

Минимальные и максимальные размеры клапана клапанов СВТ-МОЛОТ канального типа прямоугольного сечения

H, мм	B, мм
110...500	100...500

Масса клапана клапанов СВТ-МОЛОТ канального типа прямоугольного сечения без исполнительного механизма

HxB, мм	100*100	200*200	300*300	400*400	500*500
Масса, кг (±10%)	2/4	3/8	6/10	8/15	10/19

КЛАПАНЫ БАЛАНСИРОВОЧНЫЕ СВТ-МОЛОТ

Маркировка СВТ-МОЛОТ

Клапан балансировочный СВТ-МОЛОТ; общепромышленного исполнения; круглого сечения; ниппельный; диаметр 500 мм; с электроприводом; с измерительным зондом; с защитой кражи электропривода.

СВТ-МОЛОТ – Н – О – о*ф – 500 – 1*а – 0 - 0

Обозначение

СВТ-МОЛОТ

Исполнение

Н – общепромышленное
К – коррозионностойкое

Сечение

О – круглое
П – прямоугольное

Тип

о*ф – ниппельный тип (только для круглого сечения)
2*ф – канальный тип

Рабочее сечение H*B, D

H, мм – высота
B, мм – ширина
D, мм – диаметр

Привод

n*a – электропривод (n=количество приводов)
r – ручное управление

Измерительный зонд:

0 – комплектуется
1 – не комплектуется

Защита от кражи электропривода

0 – комплектуется
1 – не комплектуется

Типоразмерный ряд. Живое сечение ($м^2$) клапанов СВТ-МОЛОТ круглого сечения.

D, мм	100	125	150	160	180	200	225	250	280	315	355	400
Живое сечение	0,005	0,008	0,013	0,015	0,02	0,024	0,032	0,041	0,052	0,068	0,088	0,11

Типоразмерный ряд. Живое сечение ($м^2$) клапанов СВТ-МОЛОТ прямоугольного сечения.

A\B	100	150	200	250	300	350	400	450	500
110[1] 200	0,007	0,011	0,015	0,019	0,022	0,025	0,029	0,033	0,037
210[1] 300	0,016	0,024	0,032	0,040	0,048	0,056	0,064	0,072	0,080
310[1] 400	0,024	0,036	0,048	0,060	0,073	0,085	0,097	0,110	0,120
410[1] 500	0,033	0,049	0,066	0,083	0,100	0,117	0,133	0,150	0,167

КЛАПАНЫ ВОЗДУШНЫЕ СВТ-ТОПАЗ-П

Клапаны воздушные СВТ-ТОПАЗ-П



Назначение

Клапан воздушный СВТ-ТОПАЗ-П обеспечивает надёжную работу при рабочем давлении до 1800 Па, эксплуатируется в условиях пониженных рабочих температур (до минус 40 °С). Обладает более жёсткой кинематикой и простой управляемостью в сравнении с шестерёнчатыми механизмами, принятыми к использованию европейскими изготовителями и их отечественными последователями.

Конструкция

Клапан состоит из коробчатого корпуса, выполненного из оцинкованной (исполнение Н Ц) или нержавеющей (исполнение К) стали. Лопатка клапана выполнена из усиленного алюминиевого профиля (исполнение Н, К) или стального оцинкованного профиля (исполнение Ц). Клапан имеет специальное пружинное уплотнение по торцам лопаток. В зоне примыкания лопаток расположен упругий уплотнитель. Кинематика такого клапана – рычаги и тяги. Внешний вид клапана сочетается с существующими требованиями потребителей к дизайну большинства видов помещений.

Ввиду того, что лопатка клапана сделана из унифицированного профиля, то для оптимизации живого сечения данного клапана рекомендуется выбирать высоту Н=160/310/460/610/760/910/1060/1210/1360/1510/1660/1810/1960/2110/2260/2410 мм. Клапаны с размерами по высоте отличными от данных будут изготавливаться с проходным сечением равным унифицированным размерам Н, но с более высоким упором (с меньшим «живым» сечением).

Исполнение

- Общепромышленное с лопаткой из алюминия (Н)
- Общепромышленное с лопаткой из оцинкованной стали(Ц)
- Коррозионностойкое (К)

Технические характеристики

Технические характеристики	
Назначение	отсечной, регулирующий
Тип клапана	канальный
Рабочее сечение	прямоугольное
Рабочее давление	до 1800 Па
Скорость перемещения рабочей среды	до 20 м/с
Исполнительный механизм	электропривод / рукоятка
Класс протечки	1
Раскрытие лопаток	параллельное
Пространственная ориентация	произвольная
Коэффициент теплосопротивления через сечение клапана: - исполнение Н, К - исполнение Ц	 0,0008 м²·К/Вт 0,0063 м²·К/Вт
Климатическое исполнение по ГОСТ 15150-69	УХЛ2, У3

КЛАПАНЫ ВОЗДУШНЫЕ СВТ-ТОПАЗ-П

В качестве исполнительного механизма может использоваться:

- электропривод (220 В или 24 В) с пружинным возвратом и без него: двухпозиционный («открыто/закрыто») или плавного регулирования;
- рукоятка для полностью ручного управления (возможность ручного управления электроприводом имеется всегда по умолчанию).

Температура эксплуатации клапанов оснащенных электроприводами соответствует температуре эксплуатации заявленной фирмой производителем для данного электропривода. Для увеличения нижнего предела температуры эксплуатации возможно изготовление клапана с подогревом электропривода. По специальному заказу возможно изготовление клапанов с другим климатическим исполнением.

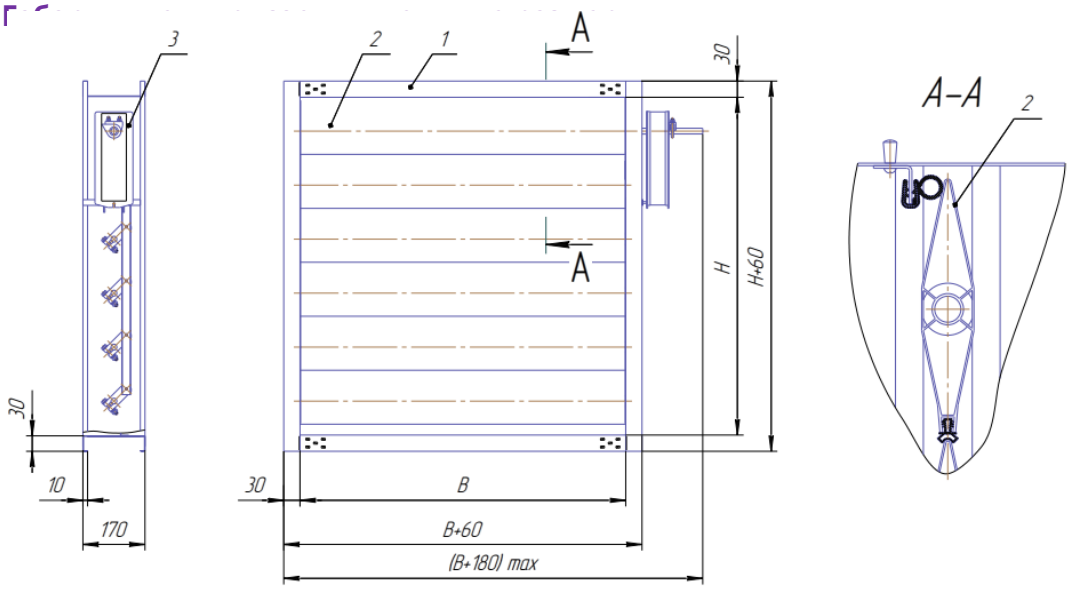

1–корпус,

2–створка,

3–исполнительный механизм.

Минимальный и максимальные размеры клапана СВТ-ТОПАЗ-П

H, мм	B, мм
160...2440	100...2100

Масса клапана СВТ-ТОПАЗ-П без исполнительного механизма

HxB, мм		160*100	350*350	700*700	1000*1000	1500*1500	2440*2100
Масса, кг (±10%)	исполнение Н, К	2	7	16	26	50	94
	исполнение Ц	2	8	19	33	65	132

КЛАПАНЫ ВОЗДУШНЫЕ СВТ-ТОПАЗ-П

Маркировка СВТ-ТОПАЗ-П

Клапан воздушный СВТ-ТОПАЗ-П; с рабочим сечением 500х600 мм; в общепромышленном исполнении; с 1-м электроприводом; с климатическим исполнением УХЛ2; с защитой кражи электропривода.

СВТ-ТОПАЗ-П – Н – 500х600 – 1*а – УХЛ2 - 0

Обозначение
СВТ-ТОПАЗ-П

Исполнение
Н – общепромышленное (с лопаткой из алюминия)
Ц – общепромышленное с лопаткой из стали с цинковым покрытием
К – коррозионностойкое

Рабочее сечение: НхВ
Н – высота, мм
В – ширина, мм

Привод
n*a – электропривод (n=количество приводов)
r – ручное управление

Климатическое исполнение
УХЛ2
У3

Защита от кражи электропривода
0 – комплектуется
1 – не комплектуется

Аэродинамическая характеристика

Объем протечки через закрытый клапан

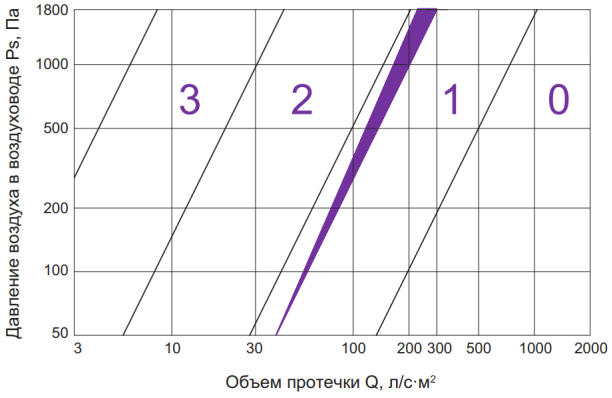

Диаграмма падения давления

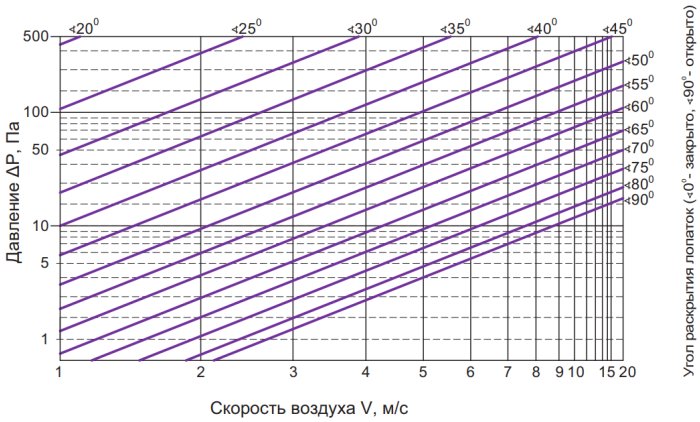

КЛАПАНЫ ВОЗДУШНЫЕ СВТ-ТОПАЗ-П

Типоразмерный ряд, площадь проходного сечения (м^2), комплектация электроприводом (часть 1)

A\B	100	150	200	250	300	350	400	450	500	550	600	650	700	750	800	850	900	950	1000	1050
160[1] 200	0,009	0,014	0,019	0,024	0,029	0,033	0,038	0,043	0,048	0,053	0,057	0,062	0,067	0,072	0,077	0,081	0,086	0,091	0,096	0,101
250 300 Н К	0,016	0,024	0,032	0,040	0,048	0,056	0,064	0,072	0,080	0,088	0,096	0,104	0,112	0,120	0,128	0,136	0,144	0,152	0,160	0,168
250 300 Ц	0,009	0,014	0,019	0,024	0,029	0,033	0,038	0,043	0,048	0,053	0,057	0,062	0,067	0,072	0,077	0,081	0,086	0,091	0,096	0,101
310[1] 450	0,021	0,032	0,043	0,053	0,064	0,075	0,086	0,097	0,107	0,118	0,129	0,140	0,151	0,161	0,172	0,183	0,194	0,205	0,215	0,226
460[1] 600	0,033	0,049	0,066	0,083	0,100	0,117	0,133	0,150	0,167	0,184	0,201	0,217	0,234	0,251	0,268	0,285	0,301	0,318	0,335	0,352
610[1] 750	0,044	0,067	0,090	0,113	0,135	0,158	0,181	0,204	0,227	0,249	0,272	0,295	0,318	0,341	0,363	0,386	0,409	0,432	0,455	0,477
760[1] 900	0,056	0,085	0,113	0,142	0,171	0,200	0,229	0,257	0,286	0,315	0,344	0,373	0,401	0,430	0,459	0,488	0,517	0,545	0,574	0,603
910[1] 1050	0,068	0,102	0,137	0,172	0,207	0,242	0,276	0,311	0,346	0,381	0,416	0,450	0,485	0,520	0,555	0,590	0,624	0,659	0,694	0,729
1060[1] 1200	0,079	0,120	0,161	0,202	0,242	0,283	0,324	0,365	0,406	0,446	0,487	0,528	0,569	0,610	0,650	0,691	0,732	0,773	0,814	0,854
1210[1] 1350	0,091	0,138	0,184	0,231	0,278	0,325	0,372	0,418	0,465	0,512	0,559	0,606	0,652	0,699	0,746	0,793	0,840	0,886	0,933	0,980
1360[1] 1500	0,102	0,155	0,208	0,261	0,314	0,366	0,419	0,472	0,525	0,578	0,630	0,683	0,736	0,789	0,842	0,894	0,947	1,000	1,053	1,106
1510[1] 1650	0,114	0,173	0,232	0,290	0,349	0,408	0,467	0,526	0,584	0,643	0,702	0,761	0,820	0,878	0,937	0,996	1,055	1,114	1,172	1,231
1660[1] 1800	0,126	0,191	0,255	0,320	0,385	0,450	0,515	0,579	0,644	0,709	0,774	0,839	0,903	0,968	1,033	1,098	1,163	1,227	1,292	1,357
1810[1] 1950	0,137	0,208	0,279	0,350	0,421	0,491	0,562	0,633	0,704	0,775	0,845	0,916	0,987	1,058	1,129	1,199	1,270	1,341	1,412	1,48
1960[1] 2100	0,149	0,226	0,303	0,379	0,456	0,533	0,610	0,687	0,763	0,840	0,917	0,994	1,071	1,147	1,22	1,301	1,378	1,455	1,531	1,608
2110[1] 2250	0,161	0,243	0,326	0,409	0,492	0,575	0,657	0,740	0,823	0,906	0,989	1,071	1,154	1,237	1,320	1,403	1,485	1,568	1,651	1,734
2260[1] 2400	0,172	0,261	0,350	0,439	0,527	0,616	0,705	0,794	0,883	0,971	1,060	1,149	1,238	1,327	1,415	1,504	1,593	1,682	1,771	1,859
2410[1] 2440	0,184	0,279	0,374	0,468	0,563	0,658	0,753	0,848	0,942	1,037	1,132	1,227	1,322	1,416	1,511	1,606	1,701	1,796	1,890	1,985

один привод 4 Нм — один привод 20 Нм

один привод 10 Нм — один привод 40 Нм / два привода 20 Нм

[1] Предпочтительный ряд

Для электроприводов без пружинного возврата усилие 2х20 Нм или 1х40 Нм; для электроприводов с пружинным возвратом только усилие 2х20 Нм

Возможно изготовление клапанов с промежуточными размерами.

КЛАПАНЫ ВОЗДУШНЫЕ СВТ-ТОПАЗ-П

Типоразмерный ряд, площадь проходного сечения (м²), комплектация электроприводом (часть 2)

A\B	1100	1150	1200	1250	1300	1350	1400	1450	1500	1550	1600	1650	1700	1750	1800	1850	1900	1950	2000	2050	2100
160[1] 200	0,105	0,110	0,115	0,120	0,125	0,129	0,134	0,139	0,144	0,149	0,153	0,158	0,163	0,168	0,173	0,177	0,182	0,187	0,192	0,197	0,201
250 300 Н К	0,176	0,184	0,192	0,20	0,208	0,216	0,224	0,232	0,240	0,248	0,256	0,264	0,272	0,280	0,288	0,30	0,304	0,312	0,320	0,328	0,336
250 300 Ц	0,105	0,110	0,115	0,120	0,125	0,129	0,134	0,139	0,144	0,149	0,153	0,158	0,163	0,168	0,173	0,177	0,182	0,187	0,192	0,197	0,201
310[1] 450	0,237	0,248	0,259	0,269	0,280	0,291	0,302	0,313	0,323	0,334	0,345	0,356	0,367	0,377	0,388	0,399	0,410	0,421	0,431	0,442	0,453
460[1] 600	0,369	0,385	0,402	0,419	0,436	0,453	0,469	0,486	0,503	0,520	0,537	0,553	0,570	0,587	0,604	0,621	0,637	0,654	0,671	0,688	0,705
610[1] 750	0,500	0,523	0,546	0,569	0,591	0,614	0,637	0,660	0,683	0,705	0,728	0,751	0,774	0,797	0,819	0,842	0,865	0,888	0,911	0,933	0,956
760[1] 900	0,632	0,661	0,689	0,718	0,747	0,776	0,805	0,833	0,862	0,891	0,920	0,949	0,977	1,006	1,035	1,064	1,093	1,121	1,150	1,179	1,208
910[1] 1050	0,764	0,798	0,833	0,868	0,903	0,938	0,972	1,007	1,042	1,077	1,112	1,146	1,181	1,216	1,251	1,286	1,320	1,355	1,390	1,425	1,460
1060[1] 1200	0,895	0,936	0,977	1,018	1,058	1,099	1,140	1,181	1,222	1,262	1,303	1,344	1,385	1,426	1,466	1,507	1,548	1,589	1,630	1,670	1,711
1210[1] 1350	1,027	1,074	1,120	1,167	1,214	1,261	1,308	1,354	1,401	1,448	1,495	1,542	1,588	1,635	1,682	1,729	1,776	1,822	1,869	1,916	1,963
1360[1] 1500	1,158	1,211	1,264	1,317	1,370	1,422	1,475	1,528	1,581	1,634	1,686	1,739	1,792	1,845	1,898	1,950	2,003	2,056	2,109	2,162	2,214
1510[1] 1650	1,290	1,349	1,408	1,466	1,525	1,584	1,643	1,702	1,760	1,819	1,878	1,937	1,996	2,054	2,113	2,172	2,231	2,290	2,348	2,407	2,466
1660[1] 1800	1,422	1,487	1,551	1,616	1,681	1,746	1,811	1,875	1,940	2,005	2,070	2,135	2,199	2,264	2,329	2,394	2,459	2,523	2,588	2,653	2,718
1810[1] 1950	1,553	1,624	1,695	1,766	1,837	1,907	1,978	2,049	2,120	2,191	2,261	2,33	2,403	2,474	2,545	2,615	2,69	2,757	2,828	2,899	2,969
1960[1] 2100	1,685	1,762	1,839	1,915	1,992	2,069	2,15	2,223	2,299	2,376	2,453	2,530	2,607	2,683	2,760	2,837	2,914	2,991	3,067	3,144	3,221
2110[1] 2250	1,817	1,899	1,982	2,065	2,148	2,231	2,313	2,396	2,479	2,562	2,645	2,727	2,810	2,893	2,976	3,059	3,141	3,224	3,307	3,390	3,473
2260[1] 2400	1,948	2,037	2,126	2,215	2,303	2,392	2,481	2,570	2,659	2,747	2,836	2,925	3,014	3,103	3,191	3,280	3,369	3,458	3,547	3,635	3,724
2410[1] 2440	2,080	2,175	2,270	2,364	2,459	2,554	2,649	2,744	2,838	2,933	3,028	3,123	3,218	3,312	3,407	3,502	3,597	3,692	3,786	3,881	3,976

один привод 4 Нм
один привод 10 Нм
один привод 20 Нм
один привод 40 Нм / два привода 20 Нм

[1] Предпочтительный ряд
Для электроприводов без пружинного возврата усилие 2х20 Нм или 1х40 Нм; для электроприводов с пружинным возвратом только усилие 2х20 Нм
Возможно изготовление клапанов с промежуточными размерами.

КЛАПАНЫ ВОЗДУШНЫЕ СВТ-ТОПАЗ-Р

Клапаны воздушные СВТ-ТОПАЗ-Р



Назначение

Клапан воздушный СВТ-ТОПАЗ-Р разработан специально для регулирования воздушного потока в сетях различного назначения. Отличается конструктивными особенностями предохраняющими от срыва потока, гидроударов, заклинивания в промежуточных положениях и позволяющими вести прецизионное управление сопротивлением сети.

Конструкция

Клапан состоит из коробчатого корпуса, выполненного из оцинкованной (исполнение Н,Ц) или нержавеющей (исполнение К) стали. Лопатка клапана выполнена из алюминиевого профиля ромбовидного сечения с внутренними рёбрами жёсткости (исполнение Н,К) или стального оцинкованного профиля (исполнение Ц). Для уменьшения протечек через сечение закрытого клапана он оборудован пружинным торцевым уплотнением, а также линия примыкания лопаток уплотнена упругим уплотнителем, стойким к перепадам температур. Рычаги и тяги с использованием фурнитуры с повышенными фрикционными свойствами и стойкостью крепления позволяют иметь симметричное раскрытие лопаток с сохранением полной функциональности в течение всего срока службы.

Исполнение

- Общепромышленное с лопаткой из алюминия (Н)
- Общепромышленное с лопаткой из оцинкованной стали(Ц)
- Коррозионностойкое (К)

Технические характеристики

Технические характеристики	
Назначение	отсечной, регулирующий
Тип клапана	канальный
Рабочее сечение	прямоугольное
Рабочее давление	до 1800 Па
Скорость перемещения рабочей среды	до 20 м/с
Исполнительный механизм	электропривод / рукоятка
Класс протечки	1
Раскрытие лопаток	симметричное
Пространственная ориентация	произвольная
Коэффициент теплосопротивления через сечение клапана: - исполнение Н, К - исполнение Ц	 0,0008 м²·К/Вт 0,0063 м²·К/Вт
Климатическое исполнение по ГОСТ 15150-69	УХЛ2, У3

КЛАПАНЫ ВОЗДУШНЫЕ СВТ-ТОПАЗ-Р

В качестве исполнительного механизма может использоваться:

- электропривод (220 В или 24 В) с пружинным возвратом и без него: двухпозиционный («открыто/закрыто») или плавного регулирования;
- рукоятка для полностью ручного управления (возможность ручного управления электроприводом имеется всегда по умолчанию).

Температура эксплуатации клапанов оснащенных электроприводами соответствует температуре эксплуатации заявленной фирмой производителем для данного электропривода. Для увеличения нижнего предела температуры эксплуатации возможно изготовление клапана с подогревом электропривода. По специальному заказу возможно изготовление клапанов с другим климатическим исполнением.

Габаритные и присоединительные размеры

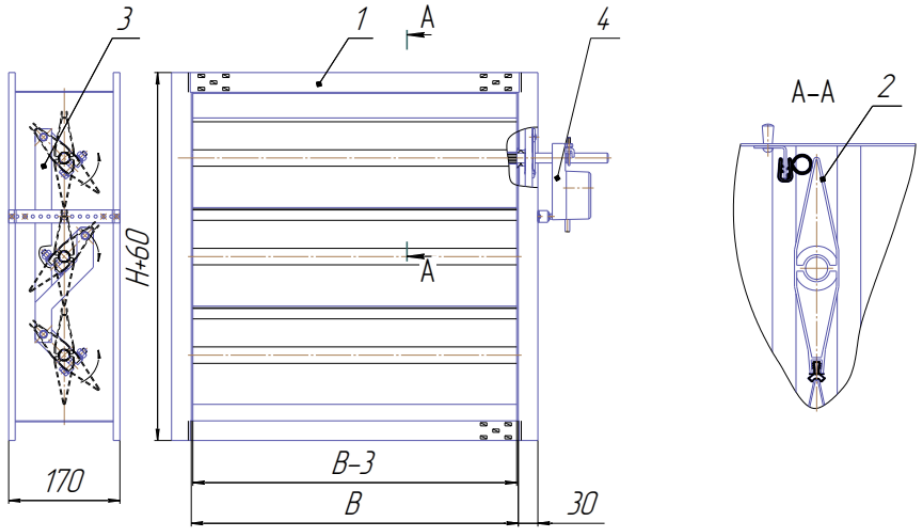

1–корпус,

2–створка,

3–тяга,

4–исполнительный механизм.

Минимальный и максимальные размеры клапана СВТ-ТОПАЗ-Р

H, мм	B, мм
160...2440	100...2100

Масса клапана СВТ-ТОПАЗ-Р без исполнительного механизма

HxB, мм		160*100	350*350	700*700	1000*1000	1500*1500	2440*2100
Масса, кг (±10%)	исполнение Н, К	3	7	18	29	50	94
	исполнение Ц	3	8	19	33	65	132

КЛАПАНЫ ВОЗДУШНЫЕ СВТ-ТОПАЗ-Р

Маркировка СВТ-ТОПАЗ-Р

Клапан воздушный СВТ-ТОПАЗ-Р; с рабочим сечением 500х600 мм; в общепромышленном исполнении; с 1-м электроприводом; с климатическим исполнением УХЛ2; с защитой кражи электропривода.

СВТ-ТОПАЗ-Р – Н – 500х600 – 1*а – УХЛ2 - 0

Обозначение
СВТ-ТОПАЗ-Р

Исполнение
Н – общепромышленное (с лопаткой из алюминия)
Ц – общепромышленное с лопаткой из стали с цинковым покрытием
К – коррозионностойкое

Рабочее сечение: НхВ
Н – высота, мм
В – ширина, мм

Привод
n*a – электропривод (n=количество приводов)
r – ручное управление

Климатическое исполнение
УХЛ2
У3

Защита от кражи электропривода
0 – комплектуется
1 – не комплектуется

Аэродинамическая характеристика

Объем протечки через закрытый клапан

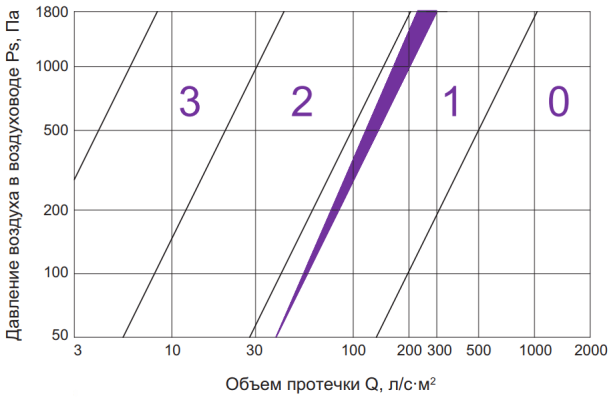

Диаграмма падения давления

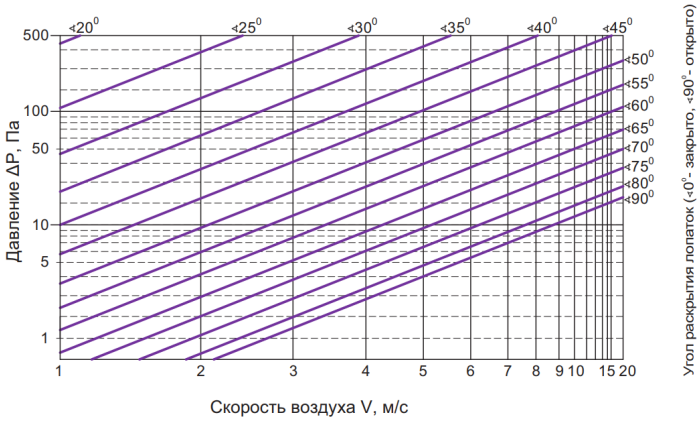

КЛАПАНЫ ВОЗДУШНЫЕ СВТ-ТОПАЗ-Р

Типоразмерный ряд, площадь проходного сечения (м²), комплектация электроприводом (часть 1)

A\B	100	150	200	250	300	350	400	450	500	550	600	650	700	750	800	850	900	950	1000	1050
160[1] 200	0,009	0,014	0,019	0,024	0,029	0,033	0,038	0,043	0,048	0,053	0,057	0,062	0,067	0,072	0,077	0,081	0,086	0,091	0,096	0,101
250 300 Н К	0,016	0,024	0,032	0,040	0,048	0,056	0,064	0,072	0,080	0,088	0,096	0,104	0,112	0,120	0,128	0,136	0,144	0,152	0,160	0,168
250 300 Ц	0,009	0,014	0,019	0,024	0,029	0,033	0,038	0,043	0,048	0,053	0,057	0,062	0,067	0,072	0,077	0,081	0,086	0,091	0,096	0,101
310[1] 450	0,021	0,032	0,043	0,053	0,064	0,075	0,086	0,097	0,107	0,118	0,129	0,140	0,151	0,161	0,172	0,183	0,194	0,205	0,215	0,226
460[1] 600	0,033	0,049	0,066	0,083	0,100	0,117	0,133	0,150	0,167	0,184	0,201	0,217	0,234	0,251	0,268	0,285	0,301	0,318	0,335	0,352
610[1] 750	0,044	0,067	0,090	0,113	0,135	0,158	0,181	0,204	0,227	0,249	0,272	0,295	0,318	0,341	0,363	0,386	0,409	0,432	0,455	0,477
760[1] 900	0,056	0,085	0,113	0,142	0,171	0,200	0,229	0,257	0,286	0,315	0,344	0,373	0,401	0,430	0,459	0,488	0,517	0,545	0,574	0,603
910[1] 1050	0,068	0,102	0,137	0,172	0,207	0,242	0,276	0,311	0,346	0,381	0,416	0,450	0,485	0,520	0,555	0,590	0,624	0,659	0,694	0,729
1060[1] 1200	0,079	0,120	0,161	0,202	0,242	0,283	0,324	0,365	0,406	0,446	0,487	0,528	0,569	0,610	0,650	0,691	0,732	0,773	0,814	0,854
1210[1] 1350	0,091	0,138	0,184	0,231	0,278	0,325	0,372	0,418	0,465	0,512	0,559	0,606	0,652	0,699	0,746	0,793	0,840	0,886	0,933	0,980
1360[1] 1500	0,102	0,155	0,208	0,261	0,314	0,366	0,419	0,472	0,525	0,578	0,630	0,683	0,736	0,789	0,842	0,894	0,947	1,000	1,053	1,106
1510[1] 1650	0,114	0,173	0,232	0,290	0,349	0,408	0,467	0,526	0,584	0,643	0,702	0,761	0,820	0,878	0,937	0,996	1,055	1,114	1,172	1,231
1660[1] 1800	0,126	0,191	0,255	0,320	0,385	0,450	0,515	0,579	0,644	0,709	0,774	0,839	0,903	0,968	1,033	1,098	1,163	1,227	1,292	1,357
1810[1] 1950	0,137	0,208	0,279	0,350	0,421	0,491	0,562	0,633	0,704	0,775	0,845	0,916	0,987	1,058	1,129	1,199	1,270	1,341	1,412	1,48
1960[1] 2100	0,149	0,226	0,303	0,379	0,456	0,533	0,610	0,687	0,763	0,840	0,917	0,994	1,071	1,147	1,22	1,301	1,378	1,455	1,531	1,608
2110[1] 2250	0,161	0,243	0,326	0,409	0,492	0,575	0,657	0,740	0,823	0,906	0,989	1,071	1,154	1,237	1,320	1,403	1,485	1,568	1,651	1,734
2260[1] 2400	0,172	0,261	0,350	0,439	0,527	0,616	0,705	0,794	0,883	0,971	1,060	1,149	1,238	1,327	1,415	1,504	1,593	1,682	1,771	1,859
2410[1] 2440	0,184	0,279	0,374	0,468	0,563	0,658	0,753	0,848	0,942	1,037	1,132	1,227	1,322	1,416	1,511	1,606	1,701	1,796	1,890	1,985

один привод 4 Нм — один привод 20 Нм

один привод 10 Нм — один привод 40 Нм / два привода 20 Нм

[1] Предпочтительный ряд

Для электроприводов без пружинного возврата усилие 2х20 Нм или 1х40 Нм; для электроприводов с пружинным возвратом только усилие 2х20 Нм

Возможно изготовление клапанов с промежуточными размерами.

КЛАПАНЫ ВОЗДУШНЫЕ СВТ-ТОПАЗ-Р

Типоразмерный ряд, площадь проходного сечения (м²), комплектация электроприводом (часть 2)

A\B	1100	1150	1200	1250	1300	1350	1400	1450	1500	1550	1600	1650	1700	1750	1800	1850	1900	1950	2000	2050	2100
160[1] 200	0,105	0,110	0,115	0,120	0,125	0,129	0,134	0,139	0,144	0,149	0,153	0,158	0,163	0,168	0,173	0,177	0,182	0,187	0,192	0,197	0,201
250 300 Н К	0,176	0,184	0,192	0,20	0,208	0,216	0,224	0,232	0,240	0,248	0,256	0,264	0,272	0,280	0,288	0,30	0,304	0,312	0,320	0,328	0,336
250 300 Ц	0,105	0,110	0,115	0,120	0,125	0,129	0,134	0,139	0,144	0,149	0,153	0,158	0,163	0,168	0,173	0,177	0,182	0,187	0,192	0,197	0,201
310[1] 450	0,237	0,248	0,259	0,269	0,280	0,291	0,302	0,313	0,323	0,334	0,345	0,356	0,367	0,377	0,388	0,399	0,410	0,421	0,431	0,442	0,453
460[1] 600	0,369	0,385	0,402	0,419	0,436	0,453	0,469	0,486	0,503	0,520	0,537	0,553	0,570	0,587	0,604	0,621	0,637	0,654	0,671	0,688	0,705
610[1] 750	0,500	0,523	0,546	0,569	0,591	0,614	0,637	0,660	0,683	0,705	0,728	0,751	0,774	0,797	0,819	0,842	0,865	0,888	0,911	0,933	0,956
760[1] 900	0,632	0,661	0,689	0,718	0,747	0,776	0,805	0,833	0,862	0,891	0,920	0,949	0,977	1,006	1,035	1,064	1,093	1,121	1,150	1,179	1,208
910[1] 1050	0,764	0,798	0,833	0,868	0,903	0,938	0,972	1,007	1,042	1,077	1,112	1,146	1,181	1,216	1,251	1,286	1,320	1,355	1,390	1,425	1,460
1060[1] 1200	0,895	0,936	0,977	1,018	1,058	1,099	1,140	1,181	1,222	1,262	1,303	1,344	1,385	1,426	1,466	1,507	1,548	1,589	1,630	1,670	1,711
1210[1] 1350	1,027	1,074	1,120	1,167	1,214	1,261	1,308	1,354	1,401	1,448	1,495	1,542	1,588	1,635	1,682	1,729	1,776	1,822	1,869	1,916	1,963
1360[1] 1500	1,158	1,211	1,264	1,317	1,370	1,422	1,475	1,528	1,581	1,634	1,686	1,739	1,792	1,845	1,898	1,950	2,003	2,056	2,109	2,162	2,214
1510[1] 1650	1,290	1,349	1,408	1,466	1,525	1,584	1,643	1,702	1,760	1,819	1,878	1,937	1,996	2,054	2,113	2,172	2,231	2,290	2,348	2,407	2,466
1660[1] 1800	1,422	1,487	1,551	1,616	1,681	1,746	1,811	1,875	1,940	2,005	2,070	2,135	2,199	2,264	2,329	2,394	2,459	2,523	2,588	2,653	2,718
1810[1] 1950	1,553	1,624	1,695	1,766	1,837	1,907	1,978	2,049	2,120	2,191	2,261	2,33	2,403	2,474	2,545	2,615	2,69	2,757	2,828	2,899	2,969
1960[1] 2100	1,685	1,762	1,839	1,915	1,992	2,069	2,15	2,223	2,299	2,376	2,453	2,530	2,607	2,683	2,760	2,837	2,914	2,991	3,067	3,144	3,221
2110[1] 2250	1,817	1,899	1,982	2,065	2,148	2,231	2,313	2,396	2,479	2,562	2,645	2,727	2,810	2,893	2,976	3,059	3,141	3,224	3,307	3,390	3,473
2260[1] 2400	1,948	2,037	2,126	2,215	2,303	2,392	2,481	2,570	2,659	2,747	2,836	2,925	3,014	3,103	3,191	3,280	3,369	3,458	3,547	3,635	3,724
2410[1] 2440	2,080	2,175	2,270	2,364	2,459	2,554	2,649	2,744	2,838	2,933	3,028	3,123	3,218	3,312	3,407	3,502	3,597	3,692	3,786	3,881	3,976

один привод 4 Нм
один привод 10 Нм
один привод 20 Нм
один привод 40 Нм / два привода 20 Нм

[1] Предпочтительный ряд
Для электроприводов без пружинного возврата усилие 2х20 Нм или 1х40 Нм; для электроприводов с пружинным возвратом только усилие 2х20 Нм
Возможно изготовление клапанов с промежуточными размерами.

КЛАПАНЫ ВОЗДУШНЫЕ СВТ-ТОПАЗ-С

Клапаны воздушные СВТ-ТОПАЗ-С



Назначение

Клапан воздушный утепленный СВТ-ТОПАЗ-С предназначен для устойчивой работы в условиях пониженных температур (до -60 °С) и высокой влажности. Клапан имеет повышенную жесткость корпуса, рассчитанную на защиту клапана от перекосов в условиях высоких перепадов среднесуточной температуры. Особенностью данного клапана является использование в его конструкции гибких саморегулирующихся нагревательных кабелей периметрального обогрева, расположенных по наружному периметру клапана и привода (необходимо подключение в сеть переменного тока 220 В), предотвращающих образование наледи на кинематике клапана и осуществляющих обогрев привода.

Конструкция

Клапан состоит из коробчатого корпуса, выполненного из оцинкованной (исполнение Н, Ц) или нержавеющей (исполнение К) стали. Лопатка клапана выполнена из усиленного алюминиевого профиля (исполнение Н, К) или стального оцинкованного профиля (исполнение Ц). Кинематика такого клапана - рычаги и тяги. Нагревательный кабель, расположенный по периметру клапана, является саморегулирующимся, т. е. имеет безреостатное автоматическое управление, не требующее дополнительной автоматической схемы управления. Нагревательный кабель, снаружи закрыт специальным утепленным кожухом. В случае наружного размещения такого клапана, электропривод размещается в специальном термоизолированном корпусе, защищающем привод от воздействия осадков и температуры. На корпусе клапана размещается клеммная коробка для подключения систем автоматики и сигнализации (степень защиты корпуса IP54)

.Исполнение

- Общепромышленное с лопаткой из алюминия (Н)
- Общепромышленное с лопаткой из оцинкованной стали(Ц)
- Коррозионностойкое (К)

Технические характеристики

Технические характеристики	
Назначение	отсечной, регулирующий
Тип клапана	канальный
Рабочее сечение	прямоугольное
Рабочее давление	до 1800 Па
Скорость перемещения рабочей среды	до 20 м/с
Исполнительный механизм	электропривод / рукоятка
Класс протечки	1
Раскрытие лопаток	параллельное
Пространственная ориентация	произвольная
– Номинальная потребляемая мощность разогретого ТЭН – Максимальная пусковая мощность*** ТЭН при минус 10 °С	0,03 кВТ/м 0,20 кВт/м
Длина ТЭН	2Н/1000+2В/1000+0,6 м
Климатическое исполнение по ГОСТ 15150-69	УХЛ2

КЛАПАНЫ ВОЗДУШНЫЕ СВТ-ТОПАЗ-С

В качестве исполнительного механизма может использоваться:

- электропривод (220 В или 24 В) с пружинным возвратом и без него: двухпозиционный («открыто/закрыто») или плавного регулирования;
- рукоятка для полностью ручного управления (возможность ручного управления электроприводом имеется всегда по умолчанию).

Температура эксплуатации клапанов оснащенных электроприводами соответствует температуре эксплуатации заявленной фирмой производителем для данного электропривода. Для увеличения нижнего предела температуры эксплуатации возможно изготовление клапана с подогревом электропривода. По специальному заказу возможно изготовление клапанов с другим климатическим исполнением.

Габаритные и присоединительные размеры

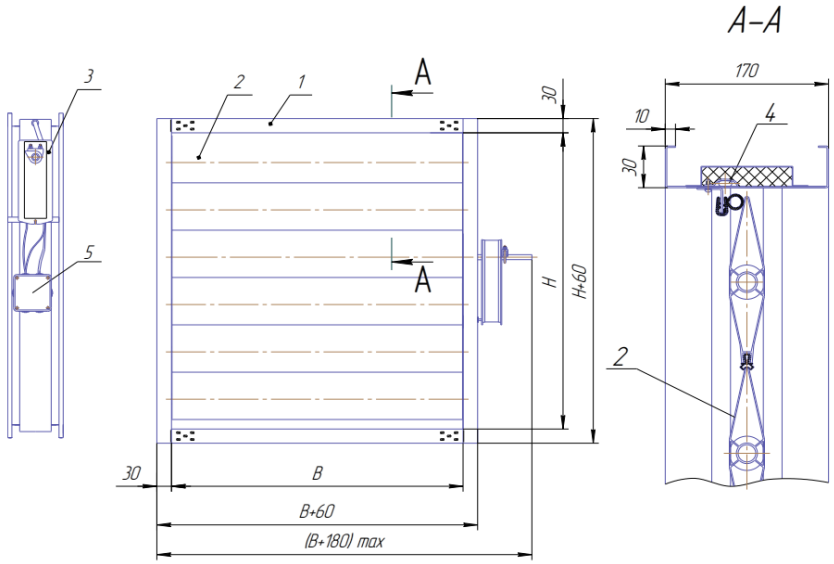

1–корпус,
2–створка,
3–саморегулирующийся нагревательный кабель,
4–исполнительный механизм,
5–утеплитель,
6-клеммник

Минимальный и максимальные размеры клапана СВТ-ТОПАЗ-С

H, мм	B, мм
160...2440	100...2100

Масса клапана СВТ-ТОПАЗ-С без исполнительного механизма

HxB, мм		160*100	350*350	700*700	1000*1000	1500*1500	2440*2100
Масса, кг (±10%)	исполнение Н, К	3	9	20	31	56	104
	исполнение Ц	4	10	23	37	71	141

КЛАПАНЫ ВОЗДУШНЫЕ СВТ-ТОПАЗ-С

Маркировка СВТ-ТОПАЗ-С

Клапан воздушный СВТ-ТОПАЗ-С; с рабочим сечением 500х600 мм; в общепромышленном исполнении; с 1-м электроприводом; с климатическим исполнением УХЛ2; с защитой кражи электропривода.

СВТ-ТОПАЗ-С – Н – 500х600 – 1*а – УХЛ2 - 0

Обозначение
СВТ-ТОПАЗ-С

Исполнение
Н – общепромышленное (с лопаткой из алюминия)
Ц – общепромышленное с лопаткой из стали с цинковым покрытием
К – коррозионностойкое

Рабочее сечение: НхВ
Н – высота, мм
В – ширина, мм

Привод
n*а – электропривод (n=количество приводов)
r – ручное управление

Климатическое исполнение
УХЛ2

Защита от кражи электропривода
0 – комплектуется
1 – не комплектуется

Аэродинамическая характеристика

Объем протечки через закрытый клапан

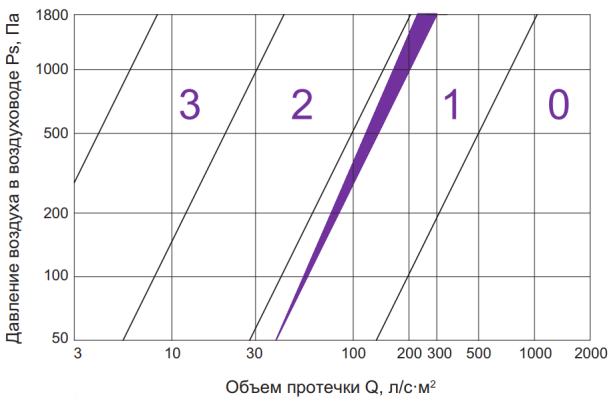

Диаграмма падения давления

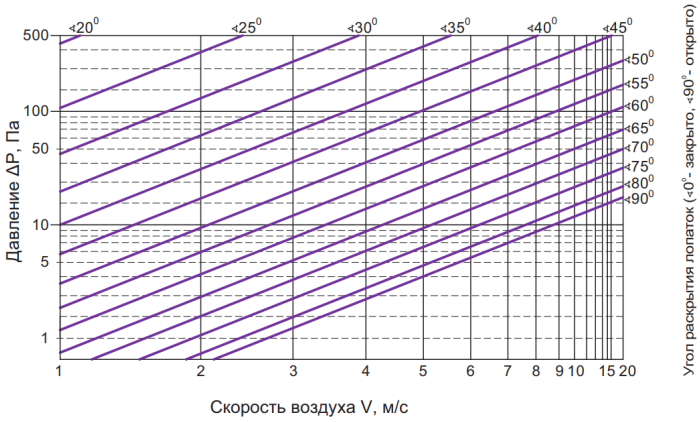

КЛАПАНЫ ВОЗДУШНЫЕ СВТ-ТОПАЗ-С

Типоразмерный ряд, площадь проходного сечения (м²), комплектация электроприводом (часть 1)

A\B	100	150	200	250	300	350	400	450	500	550	600	650	700	750	800	850	900	950	1000	1050
160[1] 200	0,009	0,014	0,019	0,024	0,029	0,033	0,038	0,043	0,048	0,053	0,057	0,062	0,067	0,072	0,077	0,081	0,086	0,091	0,096	0,101
250 300 Н К	0,016	0,024	0,032	0,040	0,048	0,056	0,064	0,072	0,080	0,088	0,096	0,104	0,112	0,120	0,128	0,136	0,144	0,152	0,160	0,168
250 300 Ц	0,009	0,014	0,019	0,024	0,029	0,033	0,038	0,043	0,048	0,053	0,057	0,062	0,067	0,072	0,077	0,081	0,086	0,091	0,096	0,101
310[1] 450	0,021	0,032	0,043	0,053	0,064	0,075	0,086	0,097	0,107	0,118	0,129	0,140	0,151	0,161	0,172	0,183	0,194	0,205	0,215	0,226
460[1] 600	0,033	0,049	0,066	0,083	0,100	0,117	0,133	0,150	0,167	0,184	0,201	0,217	0,234	0,251	0,268	0,285	0,301	0,318	0,335	0,352
610[1] 750	0,044	0,067	0,090	0,113	0,135	0,158	0,181	0,204	0,227	0,249	0,272	0,295	0,318	0,341	0,363	0,386	0,409	0,432	0,455	0,477
760[1] 900	0,056	0,085	0,113	0,142	0,171	0,200	0,229	0,257	0,286	0,315	0,344	0,373	0,401	0,430	0,459	0,488	0,517	0,545	0,574	0,603
910[1] 1050	0,068	0,102	0,137	0,172	0,207	0,242	0,276	0,311	0,346	0,381	0,416	0,450	0,485	0,520	0,555	0,590	0,624	0,659	0,694	0,729
1060[1] 1200	0,079	0,120	0,161	0,202	0,242	0,283	0,324	0,365	0,406	0,446	0,487	0,528	0,569	0,610	0,650	0,691	0,732	0,773	0,814	0,854
1210[1] 1350	0,091	0,138	0,184	0,231	0,278	0,325	0,372	0,418	0,465	0,512	0,559	0,606	0,652	0,699	0,746	0,793	0,840	0,886	0,933	0,980
1360[1] 1500	0,102	0,155	0,208	0,261	0,314	0,366	0,419	0,472	0,525	0,578	0,630	0,683	0,736	0,789	0,842	0,894	0,947	1,000	1,053	1,106
1510[1] 1650	0,114	0,173	0,232	0,290	0,349	0,408	0,467	0,526	0,584	0,643	0,702	0,761	0,820	0,878	0,937	0,996	1,055	1,114	1,172	1,231
1660[1] 1800	0,126	0,191	0,255	0,320	0,385	0,450	0,515	0,579	0,644	0,709	0,774	0,839	0,903	0,968	1,033	1,098	1,163	1,227	1,292	1,357
1810[1] 1950	0,137	0,208	0,279	0,350	0,421	0,491	0,562	0,633	0,704	0,775	0,845	0,916	0,987	1,058	1,129	1,199	1,270	1,341	1,412	1,48
1960[1] 2100	0,149	0,226	0,303	0,379	0,456	0,533	0,610	0,687	0,763	0,840	0,917	0,994	1,071	1,147	1,22	1,301	1,378	1,455	1,531	1,608
2110[1] 2250	0,161	0,243	0,326	0,409	0,492	0,575	0,657	0,740	0,823	0,906	0,989	1,071	1,154	1,237	1,320	1,403	1,485	1,568	1,651	1,734
2260[1] 2400	0,172	0,261	0,350	0,439	0,527	0,616	0,705	0,794	0,883	0,971	1,060	1,149	1,238	1,327	1,415	1,504	1,593	1,682	1,771	1,859
2410[1] 2440	0,184	0,279	0,374	0,468	0,563	0,658	0,753	0,848	0,942	1,037	1,132	1,227	1,322	1,416	1,511	1,606	1,701	1,796	1,890	1,985

один привод 4 Нм — один привод 20 Нм

один привод 10 Нм — один привод 40 Нм / два привода 20 Нм

[1] Предпочтительный ряд

Для электроприводов без пружинного возврата усилие 2х20 Нм или 1х40 Нм; для электроприводов с пружинным возвратом только усилие 2х20 Нм

Возможно изготовление клапанов с промежуточными размерами.

КЛАПАНЫ ВОЗДУШНЫЕ СВТ-ТОПАЗ-С

Типоразмерный ряд, площадь проходного сечения (м²), комплектация электроприводом (часть 2)

A\B	1100	1150	1200	1250	1300	1350	1400	1450	1500	1550	1600	1650	1700	1750	1800	1850	1900	1950	2000	2050	2100
160[1] 200	0,105	0,110	0,115	0,120	0,125	0,129	0,134	0,139	0,144	0,149	0,153	0,158	0,163	0,168	0,173	0,177	0,182	0,187	0,192	0,197	0,201
250 300 Н К	0,176	0,184	0,192	0,20	0,208	0,216	0,224	0,232	0,240	0,248	0,256	0,264	0,272	0,280	0,288	0,30	0,304	0,312	0,320	0,328	0,336
250 300 Ц	0,105	0,110	0,115	0,120	0,125	0,129	0,134	0,139	0,144	0,149	0,153	0,158	0,163	0,168	0,173	0,177	0,182	0,187	0,192	0,197	0,201
310[1] 450	0,237	0,248	0,259	0,269	0,280	0,291	0,302	0,313	0,323	0,334	0,345	0,356	0,367	0,377	0,388	0,399	0,410	0,421	0,431	0,442	0,453
460[1] 600	0,369	0,385	0,402	0,419	0,436	0,453	0,469	0,486	0,503	0,520	0,537	0,553	0,570	0,587	0,604	0,621	0,637	0,654	0,671	0,688	0,705
610[1] 750	0,500	0,523	0,546	0,569	0,591	0,614	0,637	0,660	0,683	0,705	0,728	0,751	0,774	0,797	0,819	0,842	0,865	0,888	0,911	0,933	0,956
760[1] 900	0,632	0,661	0,689	0,718	0,747	0,776	0,805	0,833	0,862	0,891	0,920	0,949	0,977	1,006	1,035	1,064	1,093	1,121	1,150	1,179	1,208
910[1] 1050	0,764	0,798	0,833	0,868	0,903	0,938	0,972	1,007	1,042	1,077	1,112	1,146	1,181	1,216	1,251	1,286	1,320	1,355	1,390	1,425	1,460
1060[1] 1200	0,895	0,936	0,977	1,018	1,058	1,099	1,140	1,181	1,222	1,262	1,303	1,344	1,385	1,426	1,466	1,507	1,548	1,589	1,630	1,670	1,711
1210[1] 1350	1,027	1,074	1,120	1,167	1,214	1,261	1,308	1,354	1,401	1,448	1,495	1,542	1,588	1,635	1,682	1,729	1,776	1,822	1,869	1,916	1,963
1360[1] 1500	1,158	1,211	1,264	1,317	1,370	1,422	1,475	1,528	1,581	1,634	1,686	1,739	1,792	1,845	1,898	1,950	2,003	2,056	2,109	2,162	2,214
1510[1] 1650	1,290	1,349	1,408	1,466	1,525	1,584	1,643	1,702	1,760	1,819	1,878	1,937	1,996	2,054	2,113	2,172	2,231	2,290	2,348	2,407	2,466
1660[1] 1800	1,422	1,487	1,551	1,616	1,681	1,746	1,811	1,875	1,940	2,005	2,070	2,135	2,199	2,264	2,329	2,394	2,459	2,523	2,588	2,653	2,718
1810[1] 1950	1,553	1,624	1,695	1,766	1,837	1,907	1,978	2,049	2,120	2,191	2,261	2,33	2,403	2,474	2,545	2,615	2,69	2,757	2,828	2,899	2,969
1960[1] 2100	1,685	1,762	1,839	1,915	1,992	2,069	2,15	2,223	2,299	2,376	2,453	2,530	2,607	2,683	2,760	2,837	2,914	2,991	3,067	3,144	3,221
2110[1] 2250	1,817	1,899	1,982	2,065	2,148	2,231	2,313	2,396	2,479	2,562	2,645	2,727	2,810	2,893	2,976	3,059	3,141	3,224	3,307	3,390	3,473
2260[1] 2400	1,948	2,037	2,126	2,215	2,303	2,392	2,481	2,570	2,659	2,747	2,836	2,925	3,014	3,103	3,191	3,280	3,369	3,458	3,547	3,635	3,724
2410[1] 2440	2,080	2,175	2,270	2,364	2,459	2,554	2,649	2,744	2,838	2,933	3,028	3,123	3,218	3,312	3,407	3,502	3,597	3,692	3,786	3,881	3,976

один привод 4 Нм
один привод 10 Нм
один привод 20 Нм
один привод 40 Нм / два привода 20 Нм

[1] Предпочтительный ряд
Для электроприводов без пружинного возврата усилие 2х20 Нм или 1х40 Нм; для электроприводов с пружинным возвратом только усилие 2х20 Нм
Возможно изготовление клапанов с промежуточными размерами.

КЛАПАНЫ ВОЗДУШНЫЕ СВТ-ТОПАЗ-Т

Клапаны воздушные СВТ-ТОПАЗ-Т



Назначение

Клапан воздушный утепленный СВТ-ТОПАЗ-Т предназначен для устойчивой работы в условиях пониженных температур (до -60°С) для теплоизоляции обслуживаемых зон. Данный клапан разработан для расширения возможности применения клапана с периметральным обогревом в условиях пониженных температур.

Конструкция

Клапан СВТ-ТОПАЗ-Т состоит из коробчатого корпуса, выполненного из оцинкованной (исполнение Н) или нержавеющей (исполнение К) стали. Лопатка клапана выполнена из объемного усиленного алюминиевого профиля с терморазмыкающими пластиковыми вставками исключающими передачу тепла по материалу лопатки. Именно это позволяет не просто сохранять работоспособность при низких температурах, как СВТ-ТОПАЗ-С, но и использовать клапан ТОПАЗ-Т для теплоизоляции обслуживаемых объемов. Кинематика такого клапана - рычаги и тяги. Нагревательный кабель расположен по периметру клапана с наружной стороны его корпуса и защищён от конвективного контакта с окружающей средой утеплённым кожухом, не выходящим за внешний габарит фланцев клапана. Нагревательный кабель, используемый в составе клапана - саморегулирующийся, т. е. имеет безреостатное автоматическое управление, не требующее дополнительной автоматической схемы управления. В случае наружного размещения такого клапана, электропривод размещается в специальном термоизолированном корпусе, защищающем привод от воздействия осадков и температуры. На корпусе клапана СВТ-ТОПАЗ-Т размещается клеммная коробка для подключения систем автоматики и сигнализации (степень защиты корпуса IP54)

Исполнение

- Общепромышленное с лопаткой из алюминия (Н)
- Коррозионностойкое (К)

Технические характеристики	
Назначение	отсечной, регулирующий
Тип клапана	канальный
Рабочее сечение	прямоугольное
Рабочее давление	до 1800 Па
Скорость перемещения рабочей среды	до 20 м/с
Исполнительный механизм	электропривод / рукоятка
Класс протечки	1
Раскрытие лопаток	параллельное
Пространственная ориентация	произвольная
Мощность ТЭН: – номинальная потребляемая мощность разогретого ТЭН – максимальная пусковая мощность*** ТЭН при минус 10 °С	 0,03 кВТ/м 0,20 кВт/м
Длина ТЭН	2Н/1000+2В/1000+0,6 м
Климатическое исполнение по ГОСТ 15150-69	УХЛ2

КЛАПАНЫ ВОЗДУШНЫЕ СВТ-ТОПАЗ-Т

В качестве исполнительного механизма может использоваться:

- электропривод (220 В или 24 В) с пружинным возвратом и без него: двухпозиционный («открыто/закрыто») или плавного регулирования;
- рукоятка для полностью ручного управления (возможность ручного управления электроприводом имеется всегда по умолчанию).

Пространственная ориентация произвольная, но с горизонтальным расположением оси вращения лопаток.

Длительность пропускания пускового тока при минус 10 °С – 300 с.

По специальному заказу возможно изготовление клапанов с другим климатическим исполнением.

Габаритные и присоединительные размеры

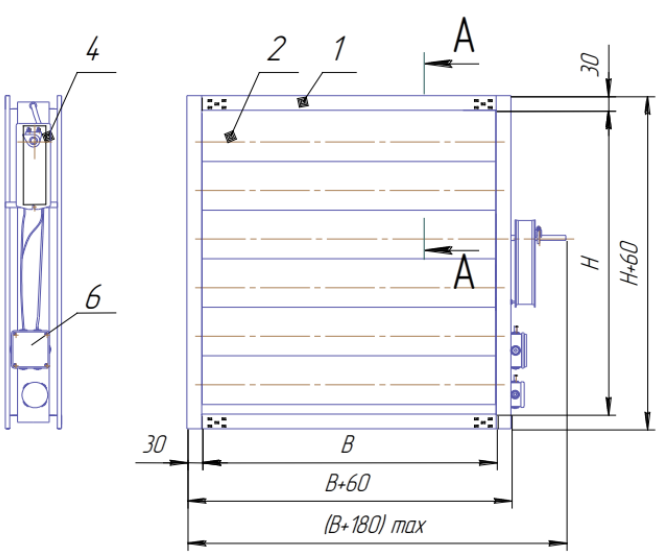

1–корпус,
2–створка,
3-саморегулирующийся нагревательный кабель,
4–исполнительный механизм,
5–утеплитель,
6–клеммник,
7-тяга

Минимальный и максимальные размеры клапана СВТ-ТОПАЗ-Т

H, мм	B, мм
110...1700	100...1000

Масса клапана СВТ-ТОПАЗ-Т без исполнительного механизма

HxB, мм	110*100	300*300	500*500	800*800	1000*1000	1700*1000
Масса, кг (±10%)	3	8	14	25	35	55

КЛАПАНЫ ВОЗДУШНЫЕ СВТ-ТОПАЗ-Т

Маркировка СВТ-ТОПАЗ-Т

Клапан воздушный утепленный СВТ-ТОПАЗ-Т; с рабочим сечением 500х600 мм; в общепромышленном исполнении; с 1-м электроприводом; с размещением внутри помещения; с климатическим исполнением УХЛ2; с защитой кражи электропривода.

СВТ-ТОПАЗ-Т – Н – 500х600 – 1*а – 0 – УХЛ2 - 0

Обозначение
СВТ-ТОПАЗ-Т

Исполнение
Н – общепромышленное
К – коррозионностойкое

Рабочее сечение: НхВ
Н – высота, мм
В – ширина, мм

Привод
n*a – электропривод (n=количество приводов)
r – ручное управление

Размещение клапана:
0 – внутри помещения
1 – вне помещения

Климатическое исполнение
УХЛ2

Защита от кражи электропривода
0 – комплектуется
1 – не комплектуется

Аэродинамическая характеристика

Объем протечки через закрытый клапан

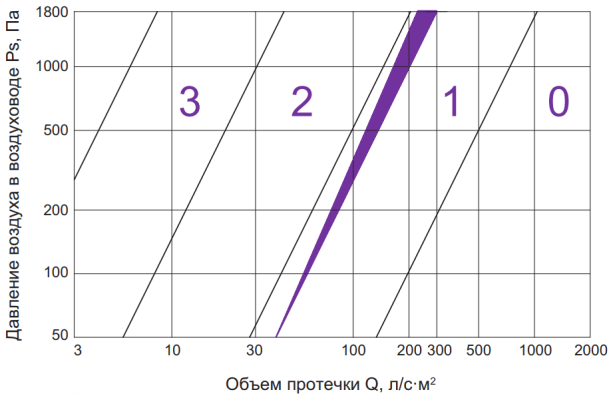

Диаграмма падения давления

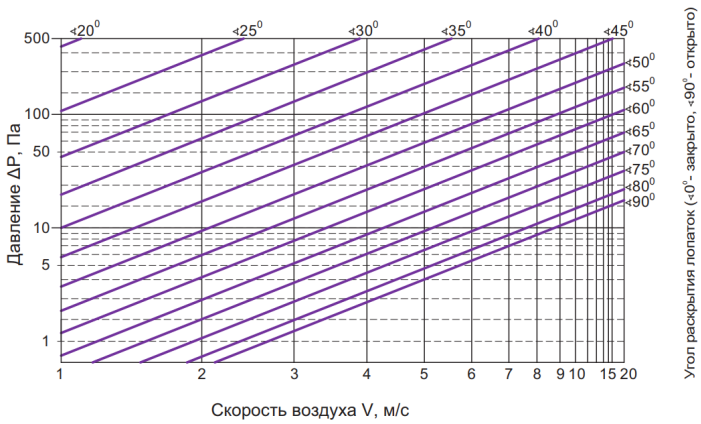

КЛАПАНЫ ВОЗДУШНЫЕ СВТ-ТОПАЗ-Т

Типоразмерный ряд, площадь проходного сечения (м²), комплектация электроприводом

A\B	100	150	200	250	300	350	400	450	500	550	600	650	700	750	800	850	900	950	1000
110[1] 200	0,007	0,011	0,015	0,019	0,022	0,026	0,030	0,034	0,037	0,041	0,045	0,049	0,052	0,056	0,060	0,064	0,067	0,071	0,075
210[1] 300	0,016	0,024	0,032	0,040	0,048	0,056	0,064	0,072	0,080	0,088	0,096	0,104	0,112	0,120	0,128	0,136	0,144	0,152	0,160
310[1] 400	0,024	0,036	0,048	0,061	0,073	0,085	0,097	0,110	0,122	0,134	0,146	0,159	0,171	0,183	0,195	0,208	0,220	0,232	0,244
410[1] 500	0,032	0,049	0,065	0,082	0,098	0,115	0,131	0,148	0,164	0,181	0,197	0,214	0,230	0,247	0,263	0,280	0,296	0,313	0,329
510[1] 600	0,040	0,061	0,082	0,103	0,123	0,144	0,165	0,186	0,206	0,227	0,248	0,269	0,289	0,310	0,331	0,352	0,372	0,393	0,414
610[1] 700	0,049	0,074	0,099	0,124	0,149	0,174	0,199	0,224	0,249	0,274	0,299	0,324	0,349	0,374	0,399	0,424	0,449	0,474	0,499
710[1] 800	0,057	0,086	0,115	0,144	0,174	0,203	0,232	0,261	0,291	0,320	0,349	0,378	0,408	0,437	0,466	0,495	0,525	0,554	0,583
810[1] 900	0,065	0,098	0,132	0,165	0,199	0,232	0,266	0,299	0,333	0,366	0,400	0,433	0,467	0,500	0,534	0,567	0,601	0,634	0,668
0910[1] 1000	0,073	0,111	0,149	0,186	0,224	0,262	0,300	0,337	0,375	0,413	0,451	0,488	0,526	0,564	0,602	0,639	0,677	0,715	0,753
1010[1] 1100	0,081	0,123	0,165	0,207	0,249	0,291	0,333	0,375	0,417	0,459	0,501	0,543	0,585	0,627	0,669	0,711	0,753	0,795	0,837
1110[1] 1200	0,090	0,136	0,182	0,228	0,275	0,321	0,367	0,413	0,460	0,506	0,552	0,598	0,645	0,691	0,737	0,783	0,830	0,876	0,922
1210[1] 1300	0,098	0,148	0,199	0,249	0,300	0,350	0,401	0,451	0,502	0,552	0,603	0,653	0,704	0,754	0,805	0,855	0,906	0,956	1,007
1310[1] 1400	0,106	0,161	0,216	0,270	0,325	0,380	0,435	0,489	0,544	0,599	0,654	0,708	0,763	0,818	0,873	0,927	0,982	1,037	1,092
1410[1] 1500	0,114	0,173	0,232	0,291	0,350	0,409	0,468	0,527	0,586	0,645	0,704	0,763	0,822	0,881	0,940	0,999	1,058	1,117	1,176
1510[1] 1600	0,123	0,186	0,249	0,312	0,376	0,439	0,502	0,565	0,629	0,692	0,755	0,818	0,882	0,945	1,01	1,071	1,135	1,198	1,261
1610[1] 1700	0,131	0,198	0,266	0,333	0,401	0,468	0,536	0,603	0,671	0,738	0,806	0,873	0,941	1,008	1,076	1,143	1,211	1,278	1,346

один привод 4 Нм

один привод 10 Нм

один привод 20 Нм

[1] Предпочтительный ряд

Для электроприводов без пружинного возврата усилие 2х20 Нм или 1х40 Нм; для электроприводов с пружинным возвратом только усилие 2х20 Нм

Возможно изготовление клапанов с промежуточными размерами.

КЛАПАНЫ ВОЗДУШНЫЕ ПОВЫШЕННОЙ ПЛОТНОСТИ СВТ-ЛАНЦЕТ

Клапаны воздушные СВТ-ЛАНЦЕТ, СВТ-ЛАНЦЕТ-С



Назначение

Клапаны воздушные повышенной плотности СВТ-ЛАНЦЕТ, СВТ-ЛАНЦЕТ-С - это клапаны повышенной плотности, разработанные для регулирования приточного, рециркуляционного или вытяжного воздуха в системах вентиляции высокого давления, а также для герметизации внутреннего объема вентиляционных сетей, рабочее давление которых может достигать 2500 Па.

Помимо прочего, одним из целевых назначений данного типа клапанов является также применение их в качестве отсечных в системах среднего давления, в которых не синхронно работают несколько вентиляторов. В этом случае клапаны устанавливаются непосредственно на стороне выхлопа и (или) всасывания вентилятора и используются для предотвращения обратного раскручивания колеса неработающего вентилятора, что недопустимо при возможности его пуска в автоматическом режиме.

Клапан СВТ-ЛАНЦЕТ-С это морозостойкое исполнение клапана СВТ-ЛАНЦЕТ, что гарантирует надежную работу клапана в условиях с радикальным сочетанием влажности и низких температур до минус 60 °С.

Конструкция

Клапан СВТ-ЛАНЦЕТ, СВТ-ЛАНЦЕТ-С состоит из усиленного дополнительными элементами жесткости коробчатого корпуса, выполненного из стали. Лопатки выполнены из специального объемного стального профиля и не имеют вылет за габарит корпуса. Кинематика клапанов - рычаги и тяги на жесткой сцепке. Подшипниковые узлы предотвращают перекос осей створок под воздействием давления, что позволяет беспрепятственно производить регулировку потока в условиях максимального давления.

Клапан СВТ-ЛАНЦЕТ-С дополнительно комплектуется гибким саморегулирующимся нагревательным кабелем, который расположен в зоне примыкания лопаток и исполнительного механизма. При любом варианте комплектации клапаны сохраняют работоспособность вне зависимости от пространственной ориентации.

Исполнение

- Общепромышленное с лопаткой из алюминия (Н)
- Коррозионностойкое (К)

КЛАПАНЫ ВОЗДУШНЫЕ ПОВЫШЕННОЙ ПЛОТНОСТИ СВТ-ЛАНЦЕТ

Технические характеристики

Технические характеристики	
Назначение	отсечной
Тип клапана	канальный
Рабочее сечение	прямоугольное
Рабочее давление	до 2500 Па
Скорость перемещения рабочей среды	до 20 м/с
Исполнительный механизм*	электропривод / рукоятка
Класс протечки	2, 3 (по специальному заказу)
Раскрытие лопаток	симметричное
Пространственная ориентация	произвольная
Коэффициент теплосопротивления через сечение клапана: – исполнение Н – исполнение К	 0,0063 м^2·К/Вт 0,0241м^2·К/Вт
Мощность ТЭН (только для СВТ-ТОПАЗ-С): – номинальная потребляемая мощность разогретого ТЭН – максимальная пусковая мощность** ТЭН при минус 10 °С	 0,03 кВт/м 0,20 кВт/м
Длина ТЭН (только для СВТ-ТОПАЗ-С)	(1,8Н+В(N***+1))/1000 +0,6 м
Климатическое исполнение по ГОСТ 15150-69	УХЛ2, У3

*В качестве исполнительного механизма может использоваться:

- электропривод (220 В или 24 В) с пружинным возвратом и без него: двухпозиционный («открыто/закрыто») или плавного регулирования;
- рукоятка для полностью ручного управления (возможность ручного управления электроприводом имеется всегда по умолчанию).

Пространственная ориентация произвольная, но с горизонтальным расположением оси вращения лопаток.

**Длительность пропускания пускового тока при минус 10 °С – 300 с.

***N – кол-во лопаток в клапане (см. – таблицу далее).

По специальному заказу возможно изготовление клапанов с другим климатическим исполнением.

Температура эксплуатации клапанов оснащенных электроприводами соответствует температуре эксплуатации заявленной фирмой производителем для данного электропривода. Для увеличения нижнего предела температуры эксплуатации возможно изготовление клапана с подогревом электропривода.

КЛАПАНЫ ВОЗДУШНЫЕ ПОВЫШЕННОЙ ПЛОТНОСТИ СВТ-ЛАНЦЕТ

Габаритные и присоединительные размеры клапанов СВТ-ЛАНЦЕТ

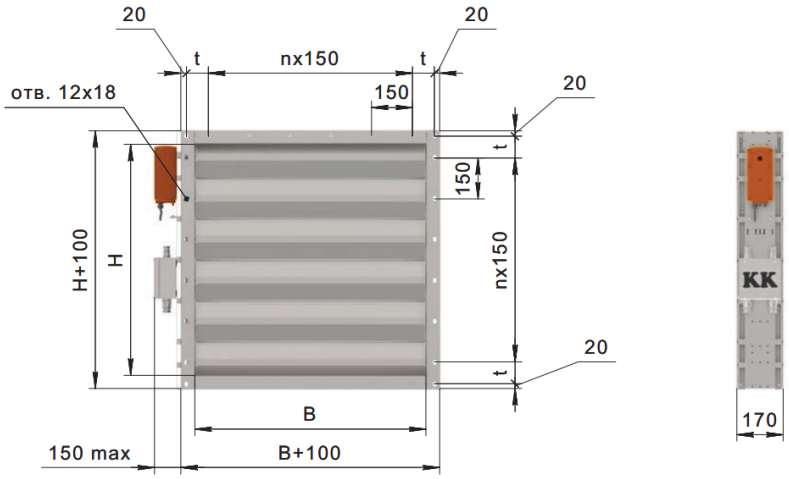

Габаритные и присоединительные размеры клапанов СВТ-ЛАНЦЕТ-С

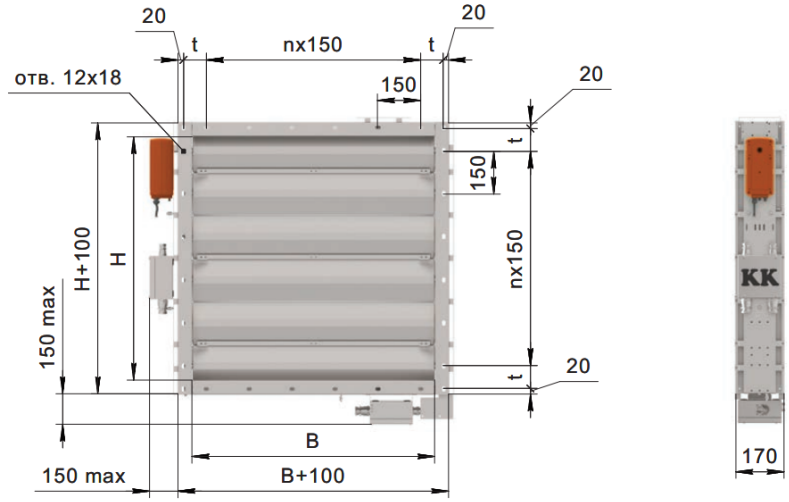

Минимальный и максимальные размеры клапана СВТ-ЛАНЦЕТ, СВТ-ЛАНЦЕТ-С

Клапан	H, мм	B, мм
СВТ-ЛАНЦЕТ	100...2400	100...1600
СВТ-ЛАНЦЕТ-С (исполнение Н)	100...2400	100...1600
СВТ-ЛАНЦЕТ-С (исполнение К)	120...2400	100...1600

Масса клапана СВТ-ЛАНЦЕТ, СВТ-ЛАНЦЕТ-С без исполнительного механизма

HxB, мм		100*100	400*400	700*700	1000*1000	1500*1500	2400*1600
Масса, кг (±10%)	СВТ-ЛАНЦЕТ	7	18	32	50	86	127
	СВТ-ЛАНЦЕТ-С	10	23	34	50	57	143

КЛАПАНЫ ВОЗДУШНЫЕ ПОВЫШЕННОЙ ПЛОТНОСТИ СВТ-ЛАНЦЕТ

Количество лопаток

- Исполнение Н

H, мм	100≤H<250	250≤H<400	400≤H<550	550≤H<700	700≤H<850	850≤H<1000	1000≤H<1150	1150≤H<1300
N, шт.	1	2	3	4	5	6	7	8

H, мм	1300≤H<1450	1450≤H<1600	1600≤H<1750	1750≤H<1900	1900≤H<2050	2050≤H<2200	2200≤H<2350	2350≤H≤2400
N, шт.	9	10	11	12	13	14	15	16

- Исполнение К

H, мм	120≤H≤284	285≤H<450	450≤H≤615	616≤H<781	781≤H≤946	947≤H<1112	1112≤H≤1277	1278≤H<1443
N, шт.	1	2	3	4	5	6	7	8

H, мм	1443≤H≤1608	1609≤H<1774	1774≤H≤1939	1940≤H<2105	2105≤H≤2270	2271≤H≤2400	—	—
N, шт.	9	10	11	12	13	14	—	—

Аэродинамическая характеристика

Объем протечки через закрытый клапан

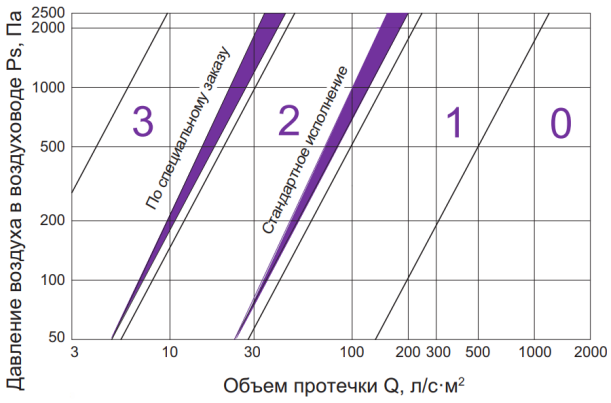

Диаграмма падения давления

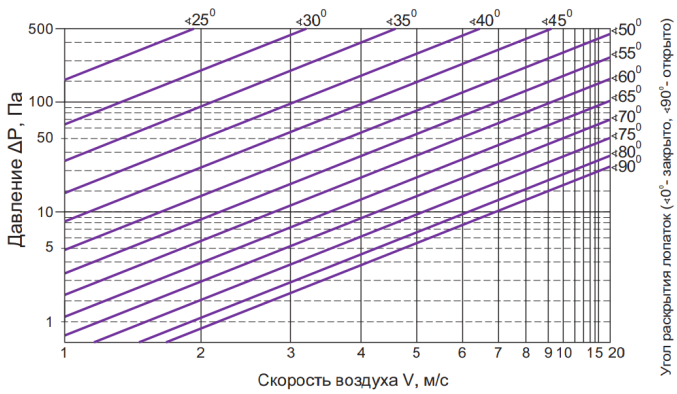

КЛАПАНЫ ВОЗДУШНЫЕ ПОВЫШЕННОЙ ПЛОТНОСТИ СВТ-ЛАНЦЕТ

Маркировка СВТ-ЛАНЦЕТ, СВТ-ЛАНЦЕТ-С

Клапан воздушный утепленный СВТ-ЛАНЦЕТ; в общепромышленном исполнении; с рабочим сечением 500х600 мм с 1-м электроприводом; с климатическим исполнением УХЛ2; с защитой кражи электропривода.

СВТ-ЛАНЦЕТ – Н – 500х600 – 1*а – 0 – УХЛ2

Обозначение
СВТ-ЛАНЦЕТ
СВТ-ЛАНЦЕТ-С

Исполнение
Н – общепромышленное
К – коррозионностойкое

Рабочее сечение: НхВ
Н – высота, мм
В – ширина, мм

Привод
n*а – электропривод (n=количество приводов)
r – ручное управление

Климатическое исполнение
УХЛ2
У3 (только для СВТ-ЛАНЦЕТ)

Защита от кражи электропривода
0 – комплектуется
1 – не комплектуется

КЛАПАНЫ ВОЗДУШНЫЕ ПОВЫШЕННОЙ ПЛОТНОСТИ СВТ-ЛАНЦЕТ

Типоразмерный ряд, площадь проходного сечения (м^2), комплектация электроприводом клапанов СВТ-ЛАНЦЕТ в общепромышленном исполнении (часть 1)

A\B	100	150	200	250	300	350	400	450	500	550	600	650	700	750	800	850
100	0,006	0,010	0,013	0,016	0,020	0,023	0,027	0,030	0,033	0,037	0,040	0,043	0,047	0,050	0,053	0,057
150	0,009	0,013	0,018	0,023	0,027	0,032	0,036	0,041	0,046	0,050	0,055	0,059	0,064	0,069	0,073	0,078
200	0,009	0,013	0,018	0,023	0,027	0,032	0,036	0,041	0,046	0,050	0,055	0,059	0,064	0,069	0,073	0,078
250	0,018	0,027	0,036	0,045	0,054	0,064	0,073	0,082	0,091	0,100	0,110	0,119	0,128	0,137	0,146	0,156
300	0,020	0,031	0,041	0,051	0,062	0,072	0,083	0,093	0,104	0,114	0,125	0,135	0,145	0,156	0,166	0,177
350	0,020	0,031	0,041	0,051	0,062	0,072	0,083	0,093	0,104	0,114	0,125	0,135	0,145	0,156	0,166	0,177
400	0,029	0,044	0,059	0,074	0,089	0,104	0,119	0,134	0,149	0,164	0,179	0,194	0,209	0,225	0,240	0,255
450	0,031	0,048	0,064	0,080	0,096	0,113	0,129	0,145	0,162	0,178	0,194	0,211	0,227	0,243	0,259	0,276
500	0,031	0,048	0,064	0,080	0,096	0,113	0,129	0,145	0,162	0,178	0,194	0,211	0,227	0,243	0,259	0,276
550	0,040	0,061	0,082	0,103	0,124	0,145	0,166	0,186	0,207	0,228	0,249	0,270	0,291	0,312	0,333	0,354
600	0,043	0,065	0,087	0,109	0,131	0,153	0,175	0,198	0,220	0,242	0,264	0,286	0,308	0,330	0,353	0,375
650	0,043	0,065	0,087	0,109	0,131	0,153	0,175	0,198	0,220	0,242	0,264	0,286	0,308	0,330	0,353	0,375
700	0,051	0,078	0,105	0,132	0,158	0,185	0,212	0,239	0,265	0,292	0,319	0,346	0,372	0,399	0,426	0,453
750	0,054	0,082	0,110	0,138	0,166	0,194	0,222	0,250	0,278	0,306	0,334	0,362	0,390	0,418	0,446	0,474
800	0,054	0,082	0,110	0,138	0,166	0,194	0,222	0,250	0,278	0,306	0,334	0,362	0,390	0,418	0,446	0,474
850	0,063	0,095	0,128	0,160	0,193	0,226	0,258	0,291	0,323	0,356	0,389	0,421	0,454	0,486	0,519	0,552
900	0,065	0,099	0,133	0,167	0,200	0,234	0,268	0,302	0,336	0,370	0,403	0,437	0,471	0,505	0,539	0,573
950	0,065	0,099	0,133	0,167	0,200	0,234	0,268	0,302	0,336	0,370	0,403	0,437	0,471	0,505	0,539	0,573
1000	0,074	0,112	0,151	0,189	0,228	0,266	0,305	0,343	0,381	0,420	0,458	0,497	0,535	0,574	0,612	0,651
1050	0,076	0,116	0,156	0,195	0,235	0,275	0,314	0,354	0,394	0,434	0,473	0,513	0,553	0,592	0,632	0,672
1100	0,076	0,116	0,156	0,195	0,235	0,275	0,314	0,354	0,394	0,434	0,473	0,513	0,553	0,592	0,632	0,672
1150	0,085	0,129	0,174	0,218	0,262	0,307	0,351	0,395	0,439	0,484	0,528	0,572	0,617	0,661	0,705	0,750
1200	0,087	0,133	0,179	0,224	0,270	0,315	0,361	0,406	0,452	0,497	0,543	0,589	0,634	0,680	0,725	0,771
1250	0,087	0,133	0,179	0,224	0,270	0,315	0,361	0,406	0,452	0,497	0,543	0,589	0,634	0,680	0,725	0,771
1300	0,096	0,146	0,197	0,247	0,297	0,347	0,397	0,447	0,497	0,548	0,598	0,648	0,698	0,748	0,798	0,849
1350	0,099	0,150	0,201	0,253	0,304	0,356	0,407	0,458	0,510	0,561	0,613	0,664	0,715	0,767	0,818	0,870
1400	0,099	0,150	0,201	0,253	0,304	0,356	0,407	0,458	0,510	0,561	0,613	0,664	0,715	0,767	0,818	0,870
1450	0,108	0,164	0,220	0,276	0,332	0,388	0,444	0,500	0,556	0,612	0,668	0,724	0,780	0,836	0,892	0,948
1500	0,110	0,167	0,224	0,282	0,339	0,396	0,453	0,511	0,568	0,625	0,682	0,740	0,797	0,854	0,911	0,969
1550	0,110	0,167	0,224	0,282	0,339	0,396	0,453	0,511	0,568	0,625	0,682	0,740	0,797	0,854	0,911	0,969
1600	0,119	0,181	0,242	0,304	0,366	0,428	0,490	0,552	0,614	0,675	0,737	0,799	0,861	0,923	0,985	1,047
1650	0,121	0,184	0,247	0,310	0,374	0,437	0,500	0,563	0,626	0,689	0,752	0,815	0,878	0,941	1,005	1,068
1700	0,121	0,184	0,247	0,310	0,374	0,437	0,500	0,563	0,626	0,689	0,752	0,815	0,878	0,941	1,005	1,068
1750	0,130	0,198	0,265	0,333	0,401	0,468	0,536	0,604	0,672	0,739	0,807	0,875	0,942	1,010	1,078	1,145
1800	0,132	0,201	0,270	0,339	0,408	0,477	0,546	0,615	0,684	0,753	0,822	0,891	0,960	1,029	1,098	1,167
1850	0,132	0,201	0,270	0,339	0,408	0,477	0,546	0,615	0,684	0,753	0,822	0,891	0,960	1,029	1,098	1,167
1900	0,141	0,215	0,288	0,362	0,435	0,509	0,583	0,656	0,730	0,803	0,877	0,950	1,024	1,097	1,171	1,244
1950	0,144	0,218	0,293	0,368	0,443	0,518	0,592	0,667	0,742	0,817	0,892	0,966	1,041	1,116	1,191	1,266
2000	0,144	0,218	0,293	0,368	0,443	0,518	0,592	0,667	0,742	0,817	0,892	0,966	1,041	1,116	1,191	1,266
2050	0,152	0,232	0,311	0,391	0,470	0,549	0,629	0,708	0,788	0,867	0,946	1,026	1,105	1,185	1,264	1,343
2100	0,155	0,235	0,316	0,397	0,477	0,558	0,639	0,719	0,800	0,881	0,961	1,042	1,123	1,203	1,28	1,365
2150	0,155	0,235	0,316	0,397	0,477	0,558	0,639	0,719	0,800	0,881	0,961	1,042	1,123	1,203	1,284	1,365
2200	0,164	0,249	0,334	0,419	0,505	0,590	0,675	0,760	0,846	0,931	1,016	1,101	1,187	1,272	1,36	1,442
2250	0,166	0,253	0,339	0,426	0,512	0,599	0,685	0,772	0,858	0,945	1,031	1,118	1,204	1,291	1,377	1,464
2300	0,166	0,253	0,339	0,426	0,512	0,599	0,685	0,772	0,858	0,945	1,031	1,118	1,204	1,291	1,377	1,464
2350	0,175	0,266	0,357	0,448	0,539	0,630	0,722	0,813	0,904	0,995	1,086	1,177	1,268	1,359	1,45	1,541
2400	0,177	0,270	0,362	0,454	0,547	0,639	0,731	0,824	0,916	1,008	1,101	1,193	1,286	1,378	1,470	1,563

один привод 4 Нм — один привод 20 Нм

один привод 10 Нм — один привод 40 Нм / два привода 20 Нм

[1] Предпочтительный ряд

Для электроприводов без пружинного возврата усилие 2х20 Нм или 1х40 Нм; для электроприводов с пружинным возвратом только усилие 2х20 Нм

Возможно изготовление клапанов с промежуточными размерами.

КЛАПАНЫ ВОЗДУШНЫЕ ПОВЫШЕННОЙ ПЛОТНОСТИ СВТ-ЛАНЦЕТ

Типоразмерный ряд, площадь проходного сечения (м^2), комплектация электроприводом клапанов СВТ-ЛАНЦЕТ в общепромышленном исполнении (часть 2)

A\B	100	150	200	250	300	350	400	450	500	550	600	650	700	750	800
100	0,006	0,010	0,013	0,016	0,020	0,023	0,027	0,030	0,033	0,037	0,040	0,043	0,047	0,050	0,053
150	0,009	0,013	0,018	0,023	0,027	0,032	0,036	0,041	0,046	0,050	0,055	0,059	0,064	0,069	0,073
200	0,009	0,013	0,018	0,023	0,027	0,032	0,036	0,041	0,046	0,050	0,055	0,059	0,064	0,069	0,073
250	0,018	0,027	0,036	0,045	0,054	0,064	0,073	0,082	0,091	0,100	0,110	0,119	0,128	0,137	0,146
300	0,020	0,031	0,041	0,051	0,062	0,072	0,083	0,093	0,104	0,114	0,125	0,135	0,145	0,156	0,166
350	0,020	0,031	0,041	0,051	0,062	0,072	0,083	0,093	0,104	0,114	0,125	0,135	0,145	0,156	0,166
400	0,029	0,044	0,059	0,074	0,089	0,104	0,119	0,134	0,149	0,164	0,179	0,194	0,209	0,225	0,240
450	0,031	0,048	0,064	0,080	0,096	0,113	0,129	0,145	0,162	0,178	0,194	0,211	0,227	0,243	0,259
500	0,031	0,048	0,064	0,080	0,096	0,113	0,129	0,145	0,162	0,178	0,194	0,211	0,227	0,243	0,259
550	0,040	0,061	0,082	0,103	0,124	0,145	0,166	0,186	0,207	0,228	0,249	0,270	0,291	0,312	0,333
600	0,043	0,065	0,087	0,109	0,131	0,153	0,175	0,198	0,220	0,242	0,264	0,286	0,308	0,330	0,353
650	0,043	0,065	0,087	0,109	0,131	0,153	0,175	0,198	0,220	0,242	0,264	0,286	0,308	0,330	0,353
700	0,051	0,078	0,105	0,132	0,158	0,185	0,212	0,239	0,265	0,292	0,319	0,346	0,372	0,399	0,426
750	0,054	0,082	0,110	0,138	0,166	0,194	0,222	0,250	0,278	0,306	0,334	0,362	0,390	0,418	0,446
800	0,054	0,082	0,110	0,138	0,166	0,194	0,222	0,250	0,278	0,306	0,334	0,362	0,390	0,418	0,446
850	0,063	0,095	0,128	0,160	0,193	0,226	0,258	0,291	0,323	0,356	0,389	0,421	0,454	0,486	0,519
900	0,065	0,099	0,133	0,167	0,200	0,234	0,268	0,302	0,336	0,370	0,403	0,437	0,471	0,505	0,539
950	0,065	0,099	0,133	0,167	0,200	0,234	0,268	0,302	0,336	0,370	0,403	0,437	0,471	0,505	0,539
1000	0,074	0,112	0,151	0,189	0,228	0,266	0,305	0,343	0,381	0,420	0,458	0,497	0,535	0,574	0,612
1050	0,076	0,116	0,156	0,195	0,235	0,275	0,314	0,354	0,394	0,434	0,473	0,513	0,553	0,592	0,632
1100	0,076	0,116	0,156	0,195	0,235	0,275	0,314	0,354	0,394	0,434	0,473	0,513	0,553	0,592	0,632
1150	0,085	0,129	0,174	0,218	0,262	0,307	0,351	0,395	0,439	0,484	0,528	0,572	0,617	0,661	0,705
1200	0,087	0,133	0,179	0,224	0,270	0,315	0,361	0,406	0,452	0,497	0,543	0,589	0,634	0,680	0,725
1250	0,087	0,133	0,179	0,224	0,270	0,315	0,361	0,406	0,452	0,497	0,543	0,589	0,634	0,680	0,725
1300	0,096	0,146	0,197	0,247	0,297	0,347	0,397	0,447	0,497	0,548	0,598	0,648	0,698	0,748	0,798
1350	0,099	0,150	0,201	0,253	0,304	0,356	0,407	0,458	0,510	0,561	0,613	0,664	0,715	0,767	0,818
1400	0,099	0,150	0,201	0,253	0,304	0,356	0,407	0,458	0,510	0,561	0,613	0,664	0,715	0,767	0,818
1450	0,108	0,164	0,220	0,276	0,332	0,388	0,444	0,500	0,556	0,612	0,668	0,724	0,780	0,836	0,892
1500	0,110	0,167	0,224	0,282	0,339	0,396	0,453	0,511	0,568	0,625	0,682	0,740	0,797	0,854	0,911
1550	0,110	0,167	0,224	0,282	0,339	0,396	0,453	0,511	0,568	0,625	0,682	0,740	0,797	0,854	0,911
1600	0,119	0,181	0,242	0,304	0,366	0,428	0,490	0,552	0,614	0,675	0,737	0,799	0,861	0,923	0,985
1650	0,121	0,184	0,247	0,310	0,374	0,437	0,500	0,563	0,626	0,689	0,752	0,815	0,878	0,941	1,005
1700	0,121	0,184	0,247	0,310	0,374	0,437	0,500	0,563	0,626	0,689	0,752	0,815	0,878	0,941	1,005
1750	0,130	0,198	0,265	0,333	0,401	0,468	0,536	0,604	0,672	0,739	0,807	0,875	0,942	1,010	1,078
1800	0,132	0,201	0,270	0,339	0,408	0,477	0,546	0,615	0,684	0,753	0,822	0,891	0,960	1,029	1,098
1850	0,132	0,201	0,270	0,339	0,408	0,477	0,546	0,615	0,684	0,753	0,822	0,891	0,960	1,029	1,098
1900	0,141	0,215	0,288	0,362	0,435	0,509	0,583	0,656	0,730	0,803	0,877	0,950	1,024	1,097	1,171
1950	0,144	0,218	0,293	0,368	0,443	0,518	0,592	0,667	0,742	0,817	0,892	0,966	1,041	1,116	1,191
2000	0,144	0,218	0,293	0,368	0,443	0,518	0,592	0,667	0,742	0,817	0,892	0,966	1,041	1,116	1,191
2050	0,152	0,232	0,311	0,391	0,470	0,549	0,629	0,708	0,788	0,867	0,946	1,026	1,105	1,185	1,264
2100	0,155	0,235	0,316	0,397	0,477	0,558	0,639	0,719	0,800	0,881	0,961	1,042	1,123	1,203	1,28
2150	0,155	0,235	0,316	0,397	0,477	0,558	0,639	0,719	0,800	0,881	0,961	1,042	1,123	1,203	1,284
2200	0,164	0,249	0,334	0,419	0,505	0,590	0,675	0,760	0,846	0,931	1,016	1,101	1,187	1,272	1,36
2250	0,166	0,253	0,339	0,426	0,512	0,599	0,685	0,772	0,858	0,945	1,031	1,118	1,204	1,291	1,377
2300	0,166	0,253	0,339	0,426	0,512	0,599	0,685	0,772	0,858	0,945	1,031	1,118	1,204	1,291	1,377
2350	0,175	0,266	0,357	0,448	0,539	0,630	0,722	0,813	0,904	0,995	1,086	1,177	1,268	1,359	1,45
2400	0,177	0,270	0,362	0,454	0,547	0,639	0,731	0,824	0,916	1,008	1,101	1,193	1,286	1,378	1,470

один привод 4 Нм — один привод 20 Нм

один привод 10 Нм — один привод 40 Нм / два привода 20 Нм

[1] Предпочтительный ряд

Для электроприводов без пружинного возврата усилие 2x20 Нм или 1x40 Нм; для электроприводов с пружинным возвратом только усилие 2x20 Нм

Возможно изготовление клапанов с промежуточными размерами.

КЛАПАНЫ ВОЗДУШНЫЕ ПОВЫШЕННОЙ ПЛОТНОСТИ СВТ-ЛАНЦЕТ

Типоразмерный ряд, площадь проходного сечения (м^2), комплектация электроприводом клапанов СВТ-ЛАНЦЕТ в корозионностойком исполнении (часть 1)

A\B	100	150	200	250	300	350	400	450	500	550	600	650	700	750	800	850
100	0,006	0,010	0,013	0,016	0,020	0,023	0,027	0,030	0,033	0,037	0,040	0,043	0,047	0,050	0,053	0,057
150	0,010	0,016	0,021	0,026	0,032	0,037	0,042	0,048	0,053	0,058	0,064	0,069	0,074	0,080	0,085	0,091
200	0,010	0,016	0,021	0,026	0,032	0,037	0,042	0,048	0,053	0,058	0,064	0,069	0,074	0,080	0,085	0,091
250	0,010	0,016	0,021	0,026	0,032	0,037	0,042	0,048	0,053	0,058	0,064	0,069	0,074	0,080	0,085	0,091
300	0,022	0,034	0,046	0,058	0,069	0,081	0,093	0,104	0,116	0,128	0,139	0,151	0,163	0,175	0,186	0,198
350	0,023	0,035	0,047	0,059	0,071	0,083	0,095	0,107	0,119	0,131	0,143	0,155	0,167	0,179	0,191	0,203
400	0,023	0,035	0,047	0,059	0,071	0,083	0,095	0,107	0,119	0,131	0,143	0,155	0,167	0,179	0,191	0,203
450	0,034	0,051	0,069	0,086	0,104	0,121	0,139	0,157	0,174	0,192	0,209	0,227	0,244	0,262	0,279	0,297
500	0,036	0,054	0,073	0,092	0,110	0,129	0,147	0,166	0,185	0,203	0,222	0,240	0,259	0,278	0,296	0,315
550	0,036	0,054	0,073	0,092	0,110	0,129	0,147	0,166	0,185	0,203	0,222	0,240	0,259	0,278	0,296	0,315
600	0,045	0,068	0,092	0,115	0,139	0,162	0,185	0,209	0,232	0,256	0,279	0,302	0,326	0,349	0,373	0,396
650	0,048	0,074	0,099	0,124	0,149	0,175	0,200	0,225	0,250	0,275	0,301	0,326	0,351	0,376	0,402	0,427
700	0,048	0,074	0,099	0,124	0,149	0,175	0,200	0,225	0,250	0,275	0,301	0,326	0,351	0,376	0,402	0,427
750	0,048	0,074	0,099	0,124	0,149	0,175	0,200	0,225	0,250	0,275	0,301	0,326	0,351	0,376	0,402	0,427
800	0,061	0,093	0,125	0,157	0,189	0,220	0,252	0,284	0,316	0,348	0,380	0,412	0,443	0,475	0,507	0,539
850	0,061	0,093	0,125	0,157	0,189	0,220	0,252	0,284	0,316	0,348	0,380	0,412	0,443	0,475	0,507	0,539
900	0,061	0,093	0,125	0,157	0,189	0,220	0,252	0,284	0,316	0,348	0,380	0,412	0,443	0,475	0,507	0,539
950	0,072	0,110	0,147	0,185	0,223	0,260	0,298	0,335	0,373	0,411	0,448	0,486	0,523	0,561	0,599	0,636
1000	0,074	0,112	0,151	0,189	0,228	0,266	0,305	0,343	0,382	0,420	0,459	0,497	0,536	0,574	0,613	0,651
1050	0,074	0,112	0,151	0,189	0,228	0,266	0,305	0,343	0,382	0,420	0,459	0,497	0,536	0,574	0,613	0,651
1100	0,083	0,127	0,170	0,214	0,257	0,301	0,344	0,388	0,431	0,474	0,518	0,561	0,605	0,648	0,692	0,735
1150	0,087	0,132	0,177	0,222	0,267	0,312	0,357	0,402	0,447	0,492	0,538	0,583	0,628	0,673	0,718	0,763
1200	0,087	0,132	0,177	0,222	0,267	0,312	0,357	0,402	0,447	0,492	0,538	0,583	0,628	0,673	0,718	0,763
1250	0,087	0,132	0,177	0,222	0,267	0,312	0,357	0,402	0,447	0,492	0,538	0,583	0,628	0,673	0,718	0,763
1300	0,099	0,151	0,203	0,254	0,306	0,358	0,410	0,461	0,513	0,565	0,617	0,668	0,720	0,772	0,823	0,875
1350	0,099	0,151	0,203	0,254	0,306	0,358	0,410	0,461	0,513	0,565	0,617	0,668	0,720	0,772	0,823	0,875
1400	0,099	0,151	0,203	0,254	0,306	0,358	0,410	0,461	0,513	0,565	0,617	0,668	0,720	0,772	0,823	0,875
1450	0,111	0,168	0,226	0,284	0,341	0,399	0,457	0,514	0,572	0,630	0,687	0,745	0,802	0,860	0,918	0,975
1500	0,112	0,170	0,229	0,287	0,345	0,404	0,462	0,520	0,579	0,637	0,696	0,754	0,812	0,871	0,929	0,987
1550	0,112	0,170	0,229	0,287	0,345	0,404	0,462	0,520	0,579	0,637	0,696	0,754	0,812	0,871	0,929	0,987
1600	0,122	0,185	0,249	0,312	0,376	0,439	0,503	0,566	0,630	0,693	0,757	0,820	0,884	0,947	1,011	1,074
1650	0,125	0,190	0,255	0,320	0,385	0,450	0,515	0,580	0,645	0,710	0,775	0,839	0,904	0,969	1,034	1,099
1700	0,125	0,190	0,255	0,320	0,385	0,450	0,515	0,580	0,645	0,710	0,775	0,839	0,904	0,969	1,034	1,099
1750	0,125	0,190	0,255	0,320	0,385	0,450	0,515	0,580	0,645	0,710	0,775	0,839	0,904	0,969	1,034	1,099
1800	0,137	0,209	0,281	0,352	0,424	0,495	0,567	0,639	0,710	0,782	0,853	0,925	0,997	1,068	1,140	1,211
1850	0,137	0,209	0,281	0,352	0,424	0,495	0,567	0,639	0,710	0,782	0,853	0,925	0,997	1,068	1,140	1,211
1900	0,137	0,209	0,281	0,352	0,424	0,495	0,567	0,639	0,710	0,782	0,853	0,925	0,997	1,068	1,140	1,211
1950	0,149	0,227	0,305	0,382	0,460	0,538	0,615	0,693	0,771	0,848	0,926	1,004	1,082	1,159	1,237	1,315
2000	0,150	0,228	0,307	0,385	0,463	0,541	0,620	0,698	0,776	0,854	0,932	1,011	1,089	1,167	1,245	1,324
2050	0,150	0,228	0,307	0,385	0,463	0,541	0,620	0,698	0,776	0,854	0,932	1,011	1,089	1,167	1,245	1,324
2100	0,160	0,244	0,328	0,411	0,495	0,578	0,662	0,745	0,829	0,912	0,996	1,079	1,163	1,247	1,33	1,414
2150	0,163	0,248	0,333	0,417	0,502	0,587	0,672	0,757	0,842	0,927	1,011	1,096	1,181	1,266	1,351	1,436
2200	0,163	0,248	0,333	0,417	0,502	0,587	0,672	0,757	0,842	0,927	1,011	1,096	1,181	1,266	1,35	1,436
2250	0,163	0,248	0,333	0,417	0,502	0,587	0,672	0,757	0,842	0,927	1,011	1,096	1,181	1,266	1,351	1,436
2300	0,176	0,267	0,359	0,450	0,542	0,633	0,724	0,816	0,907	0,999	1,090	1,182	1,273	1,365	1,456	1,548
2350	0,176	0,267	0,359	0,450	0,542	0,633	0,724	0,816	0,907	0,999	1,090	1,182	1,273	1,365	1,46	1,548
2400	0,176	0,267	0,359	0,450	0,542	0,633	0,724	0,816	0,907	0,999	1,090	1,182	1,273	1,365	1,456	1,548

один привод 4 Нм — один привод 20 Нм

один привод 10 Нм — один привод 40 Нм / два привода 20 Нм

[1] Предпочтительный ряд

Для электроприводов без пружинного возврата усилие 2х20 Нм или 1х40 Нм; для электроприводов с пружинным возвратом только усилие 2х20 Нм

Возможно изготовление клапанов с промежуточными размерами.

КЛАПАНЫ ВОЗДУШНЫЕ ПОВЫШЕННОЙ ПЛОТНОСТИ СВТ-ЛАНЦЕТ

Типоразмерный ряд, площадь проходного сечения (м^2), комплектация электроприводом клапанов СВТ-ЛАНЦЕТ в коррозионностойком исполнении (часть 2)

A\B	900	950	1000	1050	1100	1150	1200	1250	1300	1350	1400	1450	1500	1550	1600
100	0,060	0,063	0,067	0,070	0,073	0,077	0,080	0,083	0,087	0,090	0,094	0,097	0,100	0,104	0,107
150	0,096	0,101	0,107	0,112	0,117	0,123	0,128	0,13	0,139	0,144	0,149	0,155	0,160	0,165	0,171
200	0,096	0,101	0,107	0,112	0,117	0,123	0,128	0,133	0,139	0,144	0,149	0,155	0,160	0,165	0,171
250	0,096	0,101	0,107	0,112	0,117	0,123	0,128	0,133	0,139	0,144	0,149	0,155	0,160	0,165	0,171
300	0,210	0,221	0,233	0,245	0,256	0,268	0,280	0,292	0,303	0,315	0,327	0,338	0,350	0,362	0,373
350	0,215	0,227	0,239	0,251	0,262	0,274	0,286	0,298	0,310	0,322	0,334	0,346	0,358	0,370	0,382
400	0,215	0,227	0,239	0,251	0,262	0,274	0,286	0,298	0,310	0,322	0,334	0,346	0,358	0,370	0,382
450	0,314	0,332	0,350	0,367	0,385	0,402	0,420	0,437	0,455	0,472	0,490	0,508	0,525	0,543	0,560
500	0,333	0,352	0,371	0,389	0,408	0,426	0,445	0,464	0,482	0,501	0,519	0,538	0,557	0,575	0,594
550	0,333	0,352	0,371	0,389	0,408	0,426	0,445	0,464	0,482	0,501	0,519	0,538	0,557	0,575	0,594
600	0,419	0,443	0,466	0,490	0,513	0,536	0,560	0,583	0,607	0,630	0,653	0,677	0,700	0,724	0,747
650	0,452	0,477	0,502	0,528	0,553	0,578	0,603	0,629	0,654	0,679	0,704	0,730	0,755	0,780	0,805
700	0,452	0,477	0,502	0,528	0,553	0,578	0,603	0,629	0,654	0,679	0,704	0,730	0,755	0,780	0,805
750	0,452	0,477	0,502	0,53	0,553	0,578	0,603	0,629	0,654	0,679	0,704	0,730	0,755	0,780	0,805
800	0,571	0,603	0,634	0,666	0,698	0,730	0,762	0,794	0,826	0,857	0,889	0,921	0,953	0,985	1,017
850	0,571	0,603	0,634	0,666	0,698	0,730	0,762	0,79	0,826	0,857	0,889	0,921	0,953	0,985	1,017
900	0,571	0,603	0,634	0,666	0,698	0,730	0,762	0,794	0,826	0,857	0,889	0,921	0,953	0,985	1,017
950	0,674	0,711	0,749	0,787	0,824	0,862	0,899	0,937	0,975	1,012	1,050	1,087	1,125	1,163	1,200
1000	0,689	0,728	0,766	0,805	0,843	0,882	0,920	0,959	0,997	1,036	1,074	1,113	1,151	1,190	1,228
1050	0,689	0,728	0,766	0,805	0,843	0,882	0,920	0,959	0,997	1,036	1,074	1,113	1,151	1,190	1,228
1100	0,779	0,822	0,866	0,909	0,952	0,996	1,039	1,083	1,126	1,170	1,213	1,257	1,300	1,343	1,387
1150	0,808	0,853	0,898	0,943	0,989	1,034	1,079	1,124	1,169	1,214	1,259	1,304	1,349	1,394	1,440
1200	0,808	0,853	0,898	0,943	0,989	1,034	1,079	1,124	1,169	1,214	1,259	1,304	1,349	1,394	1,440
1250	0,808	0,853	0,898	0,943	0,989	1,034	1,079	1,124	1,169	1,214	1,259	1,304	1,349	1,394	1,440
1300	0,927	0,979	1,030	1,082	1,134	1,186	1,237	1,289	1,341	1,392	1,444	1,496	1,548	1,599	1,651
1350	0,927	0,979	1,030	1,082	1,134	1,186	1,237	1,289	1,341	1,392	1,444	1,496	1,548	1,599	1,651
1400	0,927	0,979	1,030	1,082	1,134	1,186	1,237	1,289	1,341	1,392	1,444	1,496	1,548	1,599	1,651
1450	1,033	1,091	1,148	1,21	1,264	1,321	1,379	1,437	1,494	1,552	1,610	1,667	1,725	1,783	1,840
1500	1,046	1,104	1,162	1,221	1,279	1,337	1,396	1,454	1,512	1,571	1,63	1,687	1,746	1,804	1,863
1550	1,046	1,104	1,162	1,221	1,279	1,337	1,396	1,454	1,512	1,571	1,629	1,687	1,746	1,804	1,863
1600	1,138	1,201	1,265	1,328	1,392	1,455	1,519	1,582	1,646	1,709	1,77	1,836	1,900	1,963	2,027
1650	1,164	1,229	1,294	1,359	1,424	1,489	1,554	1,619	1,684	1,749	1,814	1,879	1,944	2,009	2,074
1700	1,164	1,229	1,294	1,359	1,424	1,489	1,554	1,619	1,684	1,749	1,814	1,879	1,944	2,009	2,074
1750	1,164	1,229	1,294	1,359	1,424	1,489	1,554	1,619	1,684	1,749	1,814	1,879	1,944	2,009	2,074
1800	1,283	1,355	1,426	1,498	1,569	1,641	1,713	1,784	1,856	1,927	1,999	2,071	2,142	2,214	2,285
1850	1,283	1,355	1,426	1,498	1,569	1,641	1,713	1,784	1,856	1,927	1,999	2,071	2,142	2,214	2,285
1900	1,283	1,355	1,426	1,498	1,569	1,641	1,713	1,784	1,856	1,927	1,999	2,071	2,142	2,214	2,285
1950	1,392	1,470	1,548	1,625	1,703	1,781	1,859	1,936	2,014	2,092	2,169	2,247	2,325	2,402	2,480
2000	1,402	1,480	1,558	1,636	1,715	1,793	1,871	1,949	2,028	2,106	2,184	2,262	2,340	2,419	2,497
2050	1,402	1,480	1,558	1,64	1,715	1,793	1,871	1,949	2,028	2,106	2,184	2,262	2,340	2,419	2,497
2100	1,497	1,581	1,664	1,748	1,831	1,915	1,999	2,082	2,166	2,249	2,33	2,416	2,500	2,583	2,667
2150	1,521	1,605	1,690	1,775	1,860	1,945	2,030	2,114	2,199	2,284	2,369	2,454	2,539	2,624	2,708
2200	1,521	1,605	1,690	1,775	1,860	1,945	2,030	2,114	2,199	2,284	2,37	2,454	2,539	2,624	2,708
2250	1,521	1,605	1,690	1,775	1,860	1,945	2,030	2,114	2,199	2,284	2,369	2,454	2,539	2,624	2,708
2300	1,639	1,731	1,822	1,914	2,005	2,097	2,188	2,280	2,371	2,463	2,554	2,645	2,737	2,828	2,920
2350	1,639	1,731	1,822	1,914	2,005	2,097	2,188	2,280	2,371	2,463	2,55	2,645	2,737	2,828	2,920
2400	1,639	1,731	1,822	1,914	2,005	2,097	2,188	2,280	2,371	2,463	2,554	2,645	2,737	2,828	2,920

один привод 4 Нм — один привод 20 Нм

один привод 10 Нм — один привод 40 Нм / два привода 20 Нм

[1] Предпочтительный ряд

Для электроприводов без пружинного возврата усилие 2х20 Нм или 1х40 Нм; для электроприводов с пружинным возвратом только усилие 2х20 Нм

Возможно изготовление клапанов с промежуточными размерами.

КЛАПАНЫ ВОЗДУШНЫЕ ПОВЫШЕННОЙ ПЛОТНОСТИ СВТ-ЛАНЦЕТ

Типоразмерный ряд, площадь проходного сечения (м^2), комплектация электроприводом клапанов СВТ-ЛАНЦЕТ-С в коррозионностойком исполнении (ч. 1)

A\B	100	150	200	250	300	350	400	450	500	550	600	650	700	750	800	850
100	0,010	0,013	0,017	0,021	0,026	0,030	0,034	0,039	0,043	0,048	0,052	0,056	0,061	0,065	0,069	0,074
150	0,010	0,013	0,017	0,021	0,026	0,030	0,034	0,039	0,043	0,048	0,052	0,056	0,061	0,065	0,069	0,074
200	0,010	0,016	0,021	0,026	0,032	0,037	0,042	0,048	0,053	0,058	0,064	0,069	0,074	0,080	0,085	0,091
250	0,010	0,016	0,021	0,026	0,032	0,037	0,042	0,048	0,053	0,058	0,064	0,069	0,074	0,080	0,085	0,091
300	0,022	0,034	0,046	0,058	0,069	0,081	0,093	0,104	0,116	0,128	0,139	0,151	0,163	0,175	0,186	0,198
350	0,023	0,035	0,047	0,059	0,071	0,083	0,095	0,107	0,119	0,131	0,143	0,155	0,167	0,179	0,191	0,203
400	0,023	0,035	0,047	0,059	0,071	0,083	0,095	0,107	0,119	0,131	0,143	0,155	0,167	0,179	0,191	0,203
450	0,023	0,035	0,047	0,059	0,071	0,083	0,095	0,107	0,119	0,131	0,143	0,155	0,167	0,179	0,191	0,203
500	0,036	0,054	0,073	0,092	0,110	0,129	0,147	0,166	0,185	0,203	0,222	0,240	0,259	0,278	0,296	0,315
550	0,036	0,054	0,073	0,092	0,110	0,129	0,147	0,166	0,185	0,203	0,222	0,240	0,259	0,278	0,296	0,315
600	0,036	0,054	0,073	0,092	0,110	0,129	0,147	0,166	0,185	0,203	0,222	0,240	0,259	0,278	0,296	0,315
650	0,048	0,074	0,099	0,124	0,149	0,175	0,200	0,225	0,250	0,275	0,301	0,326	0,351	0,376	0,402	0,427
700	0,048	0,074	0,099	0,124	0,149	0,175	0,200	0,225	0,250	0,275	0,301	0,326	0,351	0,376	0,402	0,427
750	0,048	0,074	0,099	0,124	0,149	0,175	0,200	0,225	0,250	0,275	0,301	0,326	0,351	0,376	0,402	0,427
800	0,061	0,093	0,125	0,157	0,189	0,220	0,252	0,284	0,316	0,348	0,380	0,412	0,443	0,475	0,507	0,539
850	0,061	0,093	0,125	0,157	0,189	0,220	0,252	0,284	0,316	0,348	0,380	0,412	0,443	0,475	0,507	0,539
900	0,061	0,093	0,125	0,157	0,189	0,220	0,252	0,284	0,316	0,348	0,380	0,412	0,443	0,475	0,507	0,539
950	0,072	0,110	0,147	0,185	0,223	0,260	0,298	0,335	0,373	0,411	0,448	0,486	0,523	0,561	0,599	0,636
1000	0,074	0,112	0,151	0,189	0,228	0,266	0,305	0,343	0,382	0,420	0,459	0,497	0,536	0,574	0,613	0,651
1050	0,074	0,112	0,151	0,189	0,228	0,266	0,305	0,343	0,382	0,420	0,459	0,497	0,536	0,574	0,613	0,651
1100	0,074	0,112	0,151	0,189	0,228	0,266	0,305	0,343	0,382	0,420	0,459	0,497	0,536	0,574	0,613	0,651
1150	0,087	0,132	0,177	0,222	0,267	0,312	0,357	0,402	0,447	0,492	0,538	0,583	0,628	0,673	0,718	0,763
1200	0,087	0,132	0,177	0,222	0,267	0,312	0,357	0,402	0,447	0,492	0,538	0,583	0,628	0,673	0,718	0,763
1250	0,087	0,132	0,177	0,222	0,267	0,312	0,357	0,402	0,447	0,492	0,538	0,583	0,628	0,673	0,718	0,763
1300	0,099	0,151	0,203	0,254	0,306	0,358	0,410	0,461	0,513	0,565	0,617	0,668	0,720	0,772	0,823	0,875
1350	0,099	0,151	0,203	0,254	0,306	0,358	0,410	0,461	0,513	0,565	0,617	0,668	0,720	0,772	0,823	0,875
1400	0,099	0,151	0,203	0,254	0,306	0,358	0,410	0,461	0,513	0,565	0,617	0,668	0,720	0,772	0,823	0,875
1450	0,111	0,168	0,226	0,284	0,341	0,399	0,457	0,514	0,572	0,630	0,687	0,745	0,802	0,860	0,918	0,975
1500	0,112	0,170	0,229	0,287	0,345	0,404	0,462	0,520	0,579	0,637	0,696	0,754	0,812	0,871	0,929	0,987
1550	0,112	0,170	0,229	0,287	0,345	0,404	0,462	0,520	0,579	0,637	0,696	0,754	0,812	0,871	0,929	0,987
1600	0,112	0,170	0,229	0,287	0,345	0,404	0,462	0,520	0,579	0,637	0,696	0,754	0,812	0,871	0,929	0,987
1650	0,125	0,190	0,255	0,320	0,385	0,450	0,515	0,580	0,645	0,710	0,775	0,839	0,904	0,969	1,034	1,099
1700	0,125	0,190	0,255	0,320	0,385	0,450	0,515	0,580	0,645	0,710	0,775	0,839	0,904	0,969	1,034	1,099
1750	0,125	0,190	0,255	0,320	0,385	0,450	0,515	0,580	0,645	0,710	0,775	0,839	0,904	0,969	1,034	1,099
1800	0,137	0,209	0,281	0,352	0,424	0,495	0,567	0,639	0,710	0,782	0,853	0,925	0,997	1,068	1,140	1,211
1850	0,137	0,209	0,281	0,352	0,424	0,495	0,567	0,639	0,710	0,782	0,853	0,925	0,997	1,068	1,140	1,211
1900	0,137	0,209	0,281	0,352	0,424	0,495	0,567	0,639	0,710	0,782	0,853	0,925	0,997	1,068	1,140	1,211
1950	0,149	0,227	0,305	0,382	0,460	0,538	0,615	0,693	0,771	0,848	0,926	1,004	1,082	1,159	1,237	1,315
2000	0,150	0,228	0,307	0,385	0,463	0,541	0,620	0,698	0,776	0,854	0,932	1,011	1,089	1,167	1,245	1,324
2050	0,150	0,228	0,307	0,385	0,463	0,541	0,620	0,698	0,776	0,854	0,932	1,011	1,089	1,167	1,245	1,324
2100	0,150	0,228	0,307	0,385	0,463	0,541	0,620	0,698	0,776	0,854	0,932	1,011	1,089	1,167	1,25	1,324
2150	0,163	0,248	0,333	0,417	0,502	0,587	0,672	0,757	0,842	0,927	1,011	1,096	1,181	1,266	1,351	1,436
2200	0,163	0,248	0,333	0,417	0,502	0,587	0,672	0,757	0,842	0,927	1,011	1,096	1,181	1,266	1,35	1,436
2250	0,163	0,248	0,333	0,417	0,502	0,587	0,672	0,757	0,842	0,927	1,011	1,096	1,181	1,266	1,351	1,436
2300	0,176	0,267	0,359	0,450	0,542	0,633	0,724	0,816	0,907	0,999	1,090	1,182	1,273	1,365	1,456	1,548
2350	0,176	0,267	0,359	0,450	0,542	0,633	0,724	0,816	0,907	0,999	1,090	1,182	1,273	1,365	1,46	1,548
2400	0,176	0,267	0,359	0,450	0,542	0,633	0,724	0,816	0,907	0,999	1,090	1,182	1,273	1,365	1,456	1,548

один привод 4 Нм — один привод 20 Нм

один привод 10 Нм — один привод 40 Нм / два привода 20 Нм

[1] Предпочтительный ряд

Для электроприводов без пружинного возврата усилие 2х20 Нм или 1х40 Нм; для электроприводов с пружинным возвратом только усилие 2х20 Нм

Возможно изготовление клапанов с промежуточными размерами.

КЛАПАНЫ ВОЗДУШНЫЕ ПОВЫШЕННОЙ ПЛОТНОСТИ СВТ-ЛАНЦЕТ

Типоразмерный ряд, площадь проходного сечения (м^2), комплектация электроприводом клапанов СВТ-ЛАНЦЕТ-С в коррозионностойком исполнении (н. 2)

A\B	900	950	1000	1050	1100	1150	1200	1250	1300	1350	1400	1450	1500	1550	1600
100	0,078	0,082	0,087	0,091	0,095	0,100	0,104	0,108	0,113	0,117	0,121	0,126	0,130	0,135	0,139
150	0,078	0,082	0,087	0,091	0,095	0,100	0,104	0,11	0,113	0,117	0,121	0,126	0,130	0,135	0,139
200	0,096	0,101	0,107	0,112	0,117	0,123	0,128	0,133	0,139	0,144	0,149	0,155	0,160	0,165	0,171
250	0,096	0,101	0,107	0,112	0,117	0,123	0,128	0,133	0,139	0,144	0,149	0,155	0,160	0,165	0,171
300	0,210	0,221	0,233	0,245	0,256	0,268	0,280	0,292	0,303	0,315	0,327	0,338	0,350	0,362	0,373
350	0,215	0,227	0,239	0,251	0,262	0,274	0,286	0,298	0,310	0,322	0,334	0,346	0,358	0,370	0,382
400	0,215	0,227	0,239	0,251	0,262	0,274	0,286	0,298	0,310	0,322	0,334	0,346	0,358	0,370	0,382
450	0,215	0,227	0,239	0,251	0,262	0,274	0,286	0,298	0,310	0,322	0,334	0,346	0,358	0,370	0,382
500	0,333	0,352	0,371	0,389	0,408	0,426	0,445	0,464	0,482	0,501	0,519	0,538	0,557	0,575	0,594
550	0,333	0,352	0,371	0,389	0,408	0,426	0,445	0,464	0,482	0,501	0,519	0,538	0,557	0,575	0,594
600	0,333	0,352	0,371	0,389	0,408	0,426	0,445	0,464	0,482	0,501	0,519	0,538	0,557	0,575	0,594
650	0,452	0,477	0,502	0,528	0,553	0,578	0,603	0,629	0,654	0,679	0,704	0,730	0,755	0,780	0,805
700	0,452	0,477	0,502	0,528	0,553	0,578	0,603	0,629	0,654	0,679	0,704	0,730	0,755	0,780	0,805
750	0,452	0,477	0,502	0,53	0,553	0,578	0,603	0,629	0,654	0,679	0,704	0,730	0,755	0,780	0,805
800	0,571	0,603	0,634	0,666	0,698	0,730	0,762	0,794	0,826	0,857	0,889	0,921	0,953	0,985	1,017
850	0,571	0,603	0,634	0,666	0,698	0,730	0,762	0,79	0,826	0,857	0,889	0,921	0,953	0,985	1,017
900	0,571	0,603	0,634	0,666	0,698	0,730	0,762	0,794	0,826	0,857	0,889	0,921	0,953	0,985	1,017
950	0,674	0,711	0,749	0,787	0,824	0,862	0,899	0,937	0,975	1,012	1,050	1,087	1,125	1,163	1,200
1000	0,689	0,728	0,766	0,805	0,843	0,882	0,920	0,959	0,997	1,036	1,074	1,113	1,151	1,190	1,228
1050	0,689	0,728	0,766	0,805	0,843	0,882	0,920	0,959	0,997	1,036	1,074	1,113	1,151	1,190	1,228
1100	0,689	0,728	0,766	0,805	0,843	0,882	0,920	0,959	0,997	1,036	1,074	1,113	1,151	1,190	1,228
1150	0,808	0,853	0,898	0,943	0,989	1,034	1,079	1,124	1,169	1,214	1,259	1,304	1,349	1,394	1,440
1200	0,808	0,853	0,898	0,943	0,989	1,034	1,079	1,124	1,169	1,214	1,259	1,304	1,349	1,394	1,440
1250	0,808	0,853	0,898	0,943	0,989	1,034	1,079	1,124	1,169	1,214	1,259	1,304	1,349	1,394	1,440
1300	0,927	0,979	1,030	1,082	1,134	1,186	1,237	1,289	1,341	1,392	1,444	1,496	1,548	1,599	1,651
1350	0,927	0,979	1,030	1,082	1,134	1,186	1,237	1,289	1,341	1,392	1,444	1,496	1,548	1,599	1,651
1400	0,927	0,979	1,030	1,082	1,134	1,186	1,237	1,289	1,341	1,392	1,444	1,496	1,548	1,599	1,651
1450	1,033	1,091	1,148	1,21	1,264	1,321	1,379	1,437	1,494	1,552	1,610	1,667	1,725	1,783	1,840
1500	1,046	1,104	1,162	1,221	1,279	1,337	1,396	1,454	1,512	1,571	1,63	1,687	1,746	1,804	1,863
1550	1,046	1,104	1,162	1,221	1,279	1,337	1,396	1,454	1,512	1,571	1,629	1,687	1,746	1,804	1,863
1600	1,046	1,104	1,162	1,221	1,279	1,337	1,396	1,454	1,512	1,571	1,63	1,687	1,746	1,804	1,863
1650	1,164	1,229	1,294	1,359	1,424	1,489	1,554	1,619	1,684	1,749	1,814	1,879	1,944	2,009	2,074
1700	1,164	1,229	1,294	1,359	1,424	1,489	1,554	1,619	1,684	1,749	1,814	1,879	1,944	2,009	2,074
1750	1,164	1,229	1,294	1,359	1,424	1,489	1,554	1,619	1,684	1,749	1,814	1,879	1,944	2,009	2,074
1800	1,283	1,355	1,426	1,498	1,569	1,641	1,713	1,784	1,856	1,927	1,999	2,071	2,142	2,214	2,285
1850	1,283	1,355	1,426	1,498	1,569	1,641	1,713	1,784	1,856	1,927	1,999	2,071	2,142	2,214	2,285
1900	1,283	1,355	1,426	1,498	1,569	1,641	1,713	1,784	1,856	1,927	1,999	2,071	2,142	2,214	2,285
1950	1,392	1,470	1,548	1,625	1,703	1,781	1,859	1,936	2,014	2,092	2,169	2,247	2,325	2,402	2,480
2000	1,402	1,480	1,558	1,636	1,715	1,793	1,871	1,949	2,028	2,106	2,184	2,262	2,340	2,419	2,497
2050	1,402	1,480	1,558	1,64	1,715	1,793	1,871	1,949	2,028	2,106	2,184	2,262	2,340	2,419	2,497
2100	1,402	1,480	1,558	1,636	1,715	1,793	1,871	1,949	2,028	2,106	2,18	2,262	2,340	2,419	2,497
2150	1,521	1,605	1,690	1,775	1,860	1,945	2,030	2,114	2,199	2,284	2,369	2,454	2,539	2,624	2,708
2200	1,521	1,605	1,690	1,775	1,860	1,945	2,030	2,114	2,199	2,284	2,37	2,454	2,539	2,624	2,708
2250	1,521	1,605	1,690	1,775	1,860	1,945	2,030	2,114	2,199	2,284	2,369	2,454	2,539	2,624	2,708
2300	1,639	1,731	1,822	1,914	2,005	2,097	2,188	2,280	2,371	2,463	2,554	2,645	2,737	2,828	2,920
2350	1,639	1,731	1,822	1,914	2,005	2,097	2,188	2,280	2,371	2,463	2,55	2,645	2,737	2,828	2,920
2400	1,639	1,731	1,822	1,914	2,005	2,097	2,188	2,280	2,371	2,463	2,554	2,645	2,737	2,828	2,920

один привод 4 Нм — один привод 20 Нм

один привод 10 Нм — один привод 40 Нм / два привода 20 Нм

[1] Предпочтительный ряд

Для электроприводов без пружинного возврата усилие 2х20 Нм или 1х40 Нм; для электроприводов с пружинным возвратом только усилие 2х20 Нм

Возможно изготовление клапанов с промежуточными размерами.

КЛАПАНЫ ВОЗДУШНЫЕ ВЫСОКОЙ ПЛОТНОСТИ СВТ-КВ-ВП-НЕРКА

Клапаны балансировочные СВТ-КВ-ВП-НЕРКА





Назначение

Клапан воздушный высокой плотности СВТ-КВ-ВП-НЕРКА - это воздушные сейсмостойкие клапаны высокой плотности с увеличенной жесткостью конструкции корпуса и лопаток, разработанные для регулирования приточного, рециркуляционного или вытяжного воздуха в системах вентиляции высокого давления в условиях резких скачков перепада рабочего давления в сети, которое может достигать 10000 Па.

Конструкция

Клапаны состоят из усиленного сварного корпуса и лопаток полой коробчатой формы. Примыкание лопаток выполнено в форме замкового уплотнения. Уплотнение осуществляется специальным силиконовым профилем, установленным на лопатке или упорах корпуса. Кинематика такого клапана - рычаги и тяги на жесткой сцепке.

Подшипниковые узлы обеспечивают малые потери на трение, что позволяет беспрепятственно производить регулировку потока в условиях максимального заявляемого давления без приложения дополнительных усилий на приводе.

Клапан изготавливается в канальном исполнении и имеет два присоединительных фланца.

Клапаны СВТ-КВ-ВП-НЕРКА изготавливают из углеродистой стали с защитным покрытием (исполнение Н) или нержавеющей стали (исполнение К).

Исполнение

- Общепромышленное (Н)
- Коррозионностойкое (К)

Технические характеристики

Технические характеристики	
Назначение	отсечной, регулирующий
Тип клапана	канальный
Рабочее сечение	прямоугольное, круглое
Рабочее давление	до 10000 Па
Скорость перемещения рабочей среды	до 2 м/с
Исполнительный механизм	электропривод / рукоятка
Класс протечки	2, 3 (по спец. заказу)
Раскрытие лопаток	паралелльное
Пространственная ориентация	произвольная
Теплопроодность	требование не предъявляется
Климатическое исполнение по ГОСТ 15150-69	УХЛ2, У3

КЛАПАНЫ ВОЗДУШНЫЕ ВЫСОКОЙ ПЛОТНОСТИ СВТ-КВ-ВП-НЕРКА

В качестве исполнительного механизма может использоваться:

- электропривод (220 В или 24 В) с пружинным возвратом и без него: двухпозиционный («открыто/закрыто») или плавного регулирования;
- рукоятка для полностью ручного управления (возможность ручного управления электроприводом имеется всегда по умолчанию).

Температура эксплуатации клапанов оснащенных электроприводами соответствует температуре эксплуатации заявленной фирмой производителем для данного электропривода. Для увеличения нижнего предела температуры эксплуатации возможно изготовление клапана с подогревом электропривода. По специальному заказу возможно изготовление клапанов с другим климатическим исполнением.

Габаритные и присоединительные размеры клапанов СВТ-КВ-ВП-НЕРКА круглого сечения с диаметром D < 500 мм

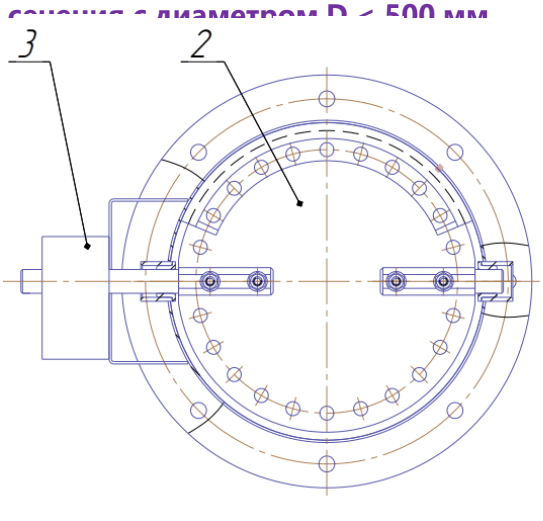

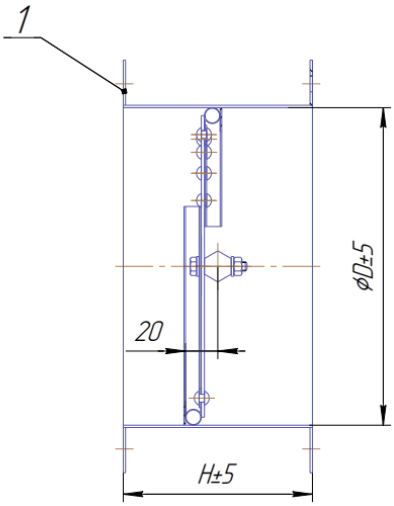

1–корпус,
2–створка,
3–исполнительный механизм

Габаритные и присоединительные размеры клапанов СВТ-КВ-ВП-НЕРКА круглого сечения с диаметром D > 500 мм

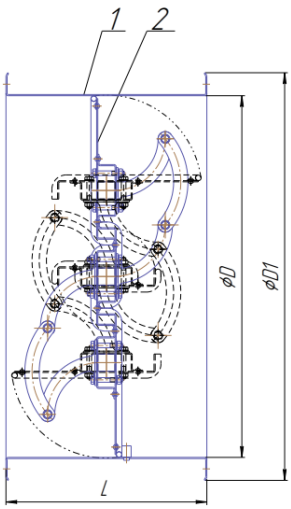

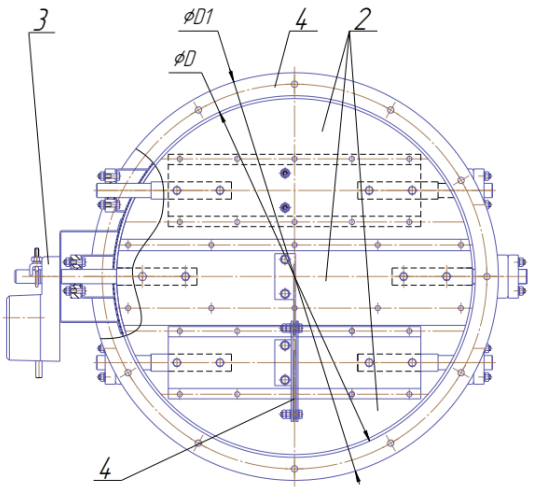

1–корпус,
2–створка,
3–исполнительный механизм

КЛАПАНЫ ВОЗДУШНЫЕ ВЫСОКОЙ ПЛОТНОСТИ СВТ-КВ-ВП-НЕРКА

Размеры и масса клапана СВТ-КВ-ВП-НЕРКА круглого сечения

Масса клапана указана без исполнительного механизма.

D, мм	100	125	160	200	250	280	315	355	400	450	500	560	630	710	800	900	1000	1120	1250
D1, мм	130	155	190	230	280	310	345	385	450	500	560	620	690	770	860	970	1070	1190	1320
D2, мм	160	185	220	260	310	340	375	415	490	540	600	660	730	810	900	1020	1120	1240	1370
L, мм	200				350														
n, шт.	4				8						12			16				20	
d, мм	8				10				12							14			
Кол-во лопаток, шт.	1												3						
V, мм	0	0	0	0	0	0	0	0	28	50	75	99	0	25	70	120	130	192	226
Масса, кг (±10 %)	2	2,4	3,4	3,9	6,1	6,8	7,6	8,6	9,8	11,1	12,5	14	36,5	40	45,5	50,5	56,8	63,4	73,5

Габаритные и присоединительные размеры клапанов СВТ-КВ-ВП-НЕРКА канального типа прямоугольного сечения

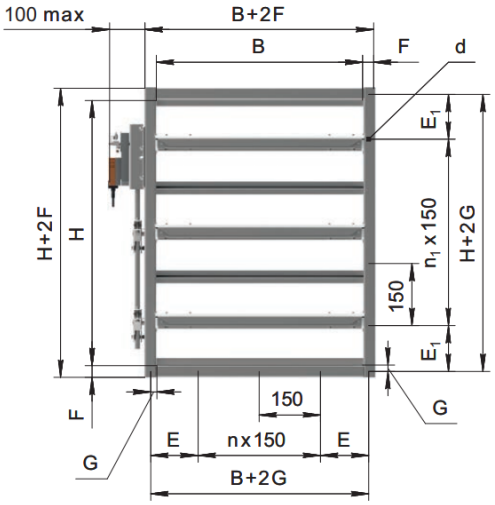

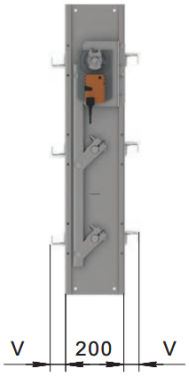

V – вылет лопатки за габарит корпуса; V=((B/N–2,5N)–200)/2, мм;
N – кол-во лопаток в клапане

B(H), мм	G, мм	F, мм	d, мм	E, мм	E1, мм
B и H<1000	17,5	35	10x16	75<E≤150	75<E1≤150
B или H≥1000	25	50	12x22	75<E≤150	75<E1≤150

Минимальные и максимальные размеры клапана клапанов СВТ-КВ-ВП-НЕРКА канального типа прямоугольного сечения

H, мм	B, мм
100...2200	200...2100

Масса клапана СВТ-КВ-ВП-НЕРКА без исполнительного механизма

B*H, мм	200*100	500*500	1000*1000	1500*1500	2100*2200
Масса, кг (±10 %)1	10	36	89	160	285

КЛАПАНЫ ВОЗДУШНЫЕ ВЫСОКОЙ ПЛОТНОСТИ СВТ-КВ-ВП-НЕРКА

Количество лопаток (N) в клапане

H, мм	N, шт.
100≤H<400	1
400≤H<700	2
700≤H<1100	3
1100≤H<1700	4
1700≤H≤2200	6

Аэродинамическая характеристика

Объем протечки через закрытый клапан

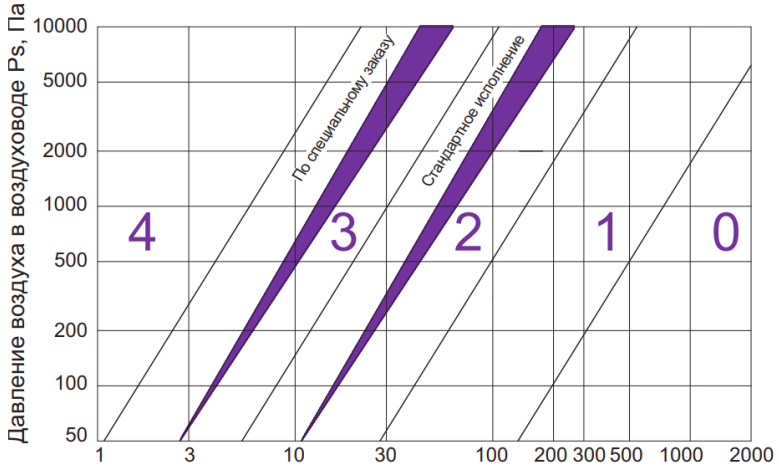

Диаграмма падения давления

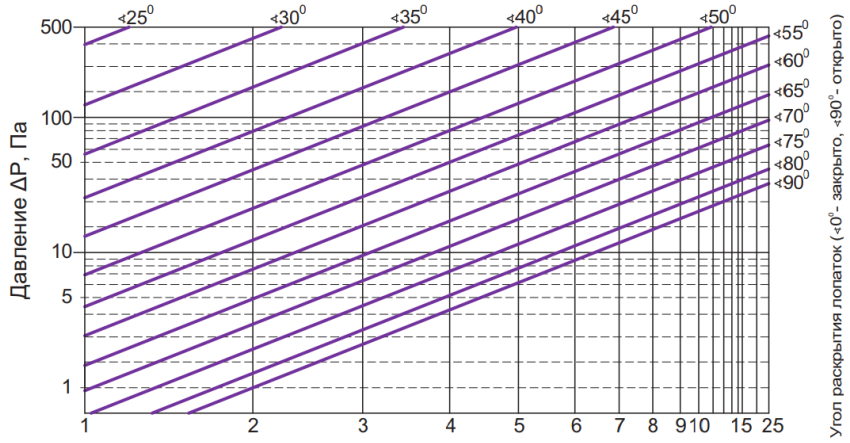

КЛАПАНЫ ВОЗДУШНЫЕ ВЫСОКОЙ ПЛОТНОСТИ СВТ-КВ-ВП-НЕРКА

Маркировка СВТ-КВ-ВП-НЕРКА

Клапан высокой плотности СВТ-КВ-ВП-НЕРКА; общепромышленного исполнения; круглого сечения; диаметр 500 мм; с электроприводом; с рабочим давлением 1000Па; УХЛ2; с защитой от кражи электропривода.

СВТ-КВ-ВП-НЕРКА – Н – О – 500 – 1*а – 1000 – УХЛ2 – 0

Обозначение

СВТ-КВ-ВП-НЕРКА

Исполнение

Н – общепромышленное
К – коррозионностойкое

Сечение

О – круглое
П – прямоугольное

Рабочее сечение H*B, D

H, мм – высота
B, мм – ширина
D, мм – диаметр

Привод

n*a – электропривод (n=количество приводов)
r – ручное управление

Рабочее давление, Па:

1000...
10000

Климатическое исполнение

УХЛ2
У3

Защита от кражи электропривода

0 – комплектуется
1 – не комплектуется

Типоразмерный ряд, площадь проходного сечения (м^2), комплектация электроприводом клапанов СВТ-КВ-ВП-НЕРКА круглого сечения

D, мм	100	125	160	200	250	280	315	355	400	450	500	560	630	710	800	900	1000	1120	1250
Живое сечение	0,004	0,007	0,012	0,020	0,035	0,046	0,061	0,080	0,104	0,141	0,182	0,224	0,215	0,275	0,364	0,470	0,611	0,772	0,977

один привод 10 Нм
один привод 20 Нм
один привод 40 Нм / один привод 30 Нм

КЛАПАНЫ ВОЗДУШНЫЕ ВЫСОКОЙ ПЛОТНОСТИ СВТ-КВ-ВП-НЕРКА

Типоразмерный ряд, площадь проходного сечения (м^2), комплектация электроприводом (часть 1)

A\B	200	250	300	350	400	450	500	550	600	650	700	750	800	850	900	950	1000	1050	1100
100	0,003	0,004	0,005	0,006	0,006	0,007	0,008	0,009	0,010	0,010	0,011	0,012	0,013	0,014	0,014	0,015	0,016	0,017	0,018
150	0,013	0,017	0,020	0,023	0,026	0,030	0,033	0,036	0,040	0,043	0,046	0,050	0,053	0,056	0,059	0,063	0,066	0,069	0,073
200	0,023	0,029	0,035	0,041	0,046	0,052	0,058	0,064	0,070	0,075	0,081	0,087	0,093	0,099	0,104	0,110	0,116	0,122	0,128
250	0,033	0,042	0,050	0,058	0,066	0,075	0,083	0,091	0,100	0,108	0,116	0,125	0,133	0,141	0,149	0,158	0,166	0,174	0,183
300	0,043	0,054	0,065	0,076	0,086	0,097	0,108	0,119	0,130	0,140	0,151	0,162	0,173	0,184	0,194	0,205	0,216	0,227	0,238
350	0,053	0,067	0,080	0,093	0,106	0,120	0,133	0,146	0,160	0,173	0,186	0,200	0,213	0,226	0,239	0,253	0,266	0,279	0,293
400	0,063	0,079	0,095	0,111	0,126	0,142	0,158	0,174	0,190	0,205	0,221	0,237	0,253	0,269	0,284	0,300	0,316	0,332	0,348
450	0,058	0,072	0,087	0,101	0,116	0,130	0,145	0,159	0,173	0,188	0,202	0,217	0,231	0,246	0,260	0,275	0,289	0,303	0,318
500	0,068	0,085	0,102	0,119	0,136	0,153	0,170	0,186	0,203	0,220	0,237	0,254	0,271	0,288	0,305	0,322	0,339	0,356	0,373
550	0,078	0,097	0,117	0,136	0,156	0,175	0,195	0,214	0,233	0,253	0,272	0,292	0,311	0,331	0,350	0,370	0,389	0,408	0,428
600	0,088	0,110	0,132	0,154	0,176	0,198	0,220	0,241	0,263	0,285	0,307	0,329	0,351	0,373	0,395	0,417	0,439	0,461	0,483
650	0,098	0,122	0,147	0,171	0,196	0,220	0,245	0,269	0,293	0,318	0,342	0,367	0,391	0,416	0,440	0,465	0,489	0,513	0,538
700	0,108	0,135	0,162	0,189	0,216	0,243	0,270	0,296	0,323	0,350	0,377	0,404	0,431	0,458	0,485	0,512	0,539	0,566	0,593
750	0,102	0,128	0,154	0,179	0,205	0,230	0,256	0,282	0,307	0,333	0,358	0,384	0,410	0,435	0,461	0,486	0,512	0,538	0,563
800	0,112	0,141	0,169	0,197	0,225	0,253	0,281	0,309	0,337	0,365	0,393	0,422	0,450	0,478	0,506	0,534	0,562	0,590	0,618
850	0,122	0,153	0,184	0,214	0,245	0,275	0,306	0,337	0,367	0,398	0,428	0,459	0,490	0,520	0,551	0,581	0,612	0,643	0,673
900	0,132	0,166	0,199	0,232	0,265	0,298	0,331	0,364	0,397	0,430	0,463	0,497	0,530	0,563	0,596	0,629	0,662	0,695	0,728
950	0,142	0,178	0,214	0,249	0,285	0,320	0,356	0,392	0,427	0,463	0,498	0,534	0,570	0,605	0,641	0,676	0,712	0,748	0,783
1000	0,152	0,191	0,229	0,267	0,305	0,343	0,381	0,419	0,457	0,495	0,533	0,572	0,610	0,648	0,686	0,724	0,762	0,800	0,838
1050	0,162	0,203	0,244	0,284	0,325	0,365	0,406	0,447	0,487	0,528	0,568	0,609	0,650	0,690	0,731	0,771	0,812	0,853	0,893
1100	0,172	0,216	0,259	0,302	0,345	0,388	0,431	0,474	0,517	0,560	0,603	0,647	0,690	0,733	0,776	0,819	0,862	0,905	0,948
1150	0,167	0,209	0,251	0,292	0,334	0,376	0,418	0,459	0,501	0,543	0,585	0,626	0,668	0,710	0,752	0,793	0,835	0,877	0,919
1200	0,177	0,221	0,266	0,310	0,354	0,398	0,443	0,487	0,531	0,575	0,620	0,664	0,708	0,752	0,797	0,841	0,885	0,929	0,974
1250	0,187	0,234	0,281	0,327	0,374	0,421	0,468	0,514	0,561	0,608	0,655	0,701	0,748	0,795	0,842	0,888	0,935	0,982	1,029
1300	0,197	0,246	0,296	0,345	0,394	0,443	0,493	0,542	0,591	0,640	0,690	0,739	0,788	0,837	0,887	0,936	0,985	1,034	1,084
1350	0,207	0,259	0,311	0,362	0,414	0,466	0,518	0,569	0,621	0,673	0,725	0,776	0,828	0,880	0,932	0,983	1,035	1,087	1,139
1400	0,217	0,271	0,326	0,380	0,434	0,488	0,543	0,597	0,651	0,705	0,760	0,814	0,868	0,922	0,977	1,031	1,085	1,139	1,194
1450	0,227	0,284	0,341	0,397	0,454	0,511	0,568	0,624	0,681	0,738	0,795	0,851	0,908	0,965	1,022	1,078	1,135	1,192	1,249
1500	0,237	0,296	0,356	0,415	0,474	0,533	0,593	0,652	0,711	0,770	0,830	0,889	0,948	1,007	1,067	1,126	1,185	1,244	1,304
1550	0,247	0,309	0,371	0,432	0,494	0,556	0,618	0,679	0,741	0,803	0,865	0,926	0,988	1,050	1,112	1,173	1,235	1,297	1,359
1600	0,257	0,321	0,386	0,450	0,514	0,578	0,643	0,707	0,771	0,835	0,900	0,964	1,028	1,092	1,157	1,221	1,285	1,349	1,414
1650	0,267	0,334	0,401	0,467	0,534	0,601	0,668	0,734	0,801	0,868	0,935	1,001	1,068	1,135	1,202	1,268	1,335	1,402	1,469
1700	0,277	0,346	0,416	0,485	0,554	0,623	0,693	0,762	0,831	0,900	0,970	1,039	1,108	1,177	1,247	1,316	1,385	1,454	1,524
1750	0,256	0,320	0,384	0,448	0,512	0,576	0,641	0,705	0,769	0,833	0,897	0,961	1,025	1,089	1,153	1,217	1,281	1,345	1,409
1800	0,266	0,333	0,399	0,466	0,532	0,599	0,666	0,732	0,799	0,865	0,932	0,998	1,065	1,131	1,198	1,264	1,331	1,398	1,464
1850	0,276	0,345	0,414	0,483	0,552	0,621	0,691	0,760	0,829	0,898	0,967	1,036	1,105	1,174	1,243	1,312	1,381	1,450	1,519
1900	0,286	0,358	0,429	0,501	0,572	0,644	0,716	0,787	0,859	0,930	1,002	1,073	1,145	1,216	1,288	1,359	1,431	1,503	1,574
1950	0,296	0,370	0,444	0,518	0,592	0,666	0,741	0,815	0,889	0,963	1,037	1,111	1,185	1,259	1,333	1,407	1,481	1,555	1,629
2000	0,306	0,383	0,459	0,536	0,612	0,689	0,766	0,842	0,919	0,995	1,072	1,148	1,225	1,301	1,378	1,454	1,531	1,608	1,684
2050	0,316	0,395	0,474	0,553	0,632	0,711	0,791	0,870	0,949	1,028	1,107	1,186	1,265	1,344	1,423	1,502	1,581	1,660	1,739
2100	0,326	0,408	0,489	0,571	0,652	0,734	0,816	0,897	0,979	1,060	1,142	1,223	1,305	1,386	1,468	1,549	1,631	1,713	1,794
2150	0,336	0,420	0,504	0,588	0,672	0,756	0,841	0,925	1,009	1,093	1,177	1,261	1,345	1,429	1,513	1,597	1,681	1,765	1,849
2200	0,346	0,433	0,519	0,606	0,692	0,779	0,866	0,952	1,039	1,125	1,212	1,298	1,385	1,471	1,558	1,644	1,731	1,818	1,904

один привод 10 Нм

один привод 20 Нм

один привод 40 Нм (без пруж. возврата)/ один привод 30Нм (с пруж. возвратом)

один привод 40 Нм (без пруж. возврата)/ два привода 20Нм (с пруж. возвратом)

два привода 40 Нм (без пруж. возврата)/ два привода 30Нм (с пруж. возвратом)

два привода 40 Нм (без пруж. возврата)/ три привода 30Нм (с пруж. возвратом)

Возможно изготовление клапанов с промежуточными размерами.

КЛАПАНЫ ВОЗДУШНЫЕ ВЫСОКОЙ ПЛОТНОСТИ СВТ-КВ-ВП-НЕРКА

Типоразмерный ряд, площадь проходного сечения (м²), комплектация электроприводом (часть 2)

A\B	1150	1200	1250	1300	1350	1400	1450	1500	1550	1600	1650	1700	1750	1800	1850	1900	1950	2000	2050	2100
100	0,018	0,019	0,020	0,021	0,022	0,022	0,023	0,024	0,025	0,026	0,026	0,027	0,028	0,029	0,030	0,030	0,031	0,032	0,033	0,034
150	0,076	0,079	0,083	0,086	0,089	0,092	0,096	0,099	0,102	0,106	0,109	0,112	0,116	0,119	0,122	0,125	0,129	0,132	0,135	0,139
200	0,133	0,139	0,145	0,151	0,157	0,162	0,168	0,174	0,180	0,186	0,191	0,197	0,203	0,209	0,215	0,220	0,226	0,232	0,238	0,244
250	0,191	0,199	0,208	0,216	0,224	0,232	0,241	0,249	0,257	0,266	0,274	0,282	0,291	0,299	0,307	0,315	0,324	0,332	0,340	0,349
300	0,248	0,259	0,270	0,281	0,292	0,302	0,313	0,324	0,335	0,346	0,356	0,367	0,378	0,389	0,400	0,410	0,421	0,432	0,443	0,454
350	0,306	0,319	0,333	0,346	0,359	0,372	0,386	0,399	0,412	0,426	0,439	0,452	0,466	0,479	0,492	0,505	0,519	0,532	0,545	0,559
400	0,363	0,379	0,395	0,411	0,427	0,442	0,458	0,474	0,490	0,506	0,521	0,537	0,553	0,569	0,585	0,600	0,616	0,632	0,648	0,664
450	0,332	0,347	0,361	0,376	0,390	0,405	0,419	0,434	0,448	0,462	0,477	0,491	0,506	0,520	0,535	0,549	0,564	0,578	0,592	0,607
500	0,390	0,407	0,424	0,441	0,458	0,475	0,492	0,509	0,525	0,542	0,559	0,576	0,593	0,610	0,627	0,644	0,661	0,678	0,695	0,712
550	0,447	0,467	0,486	0,506	0,525	0,545	0,564	0,584	0,603	0,622	0,642	0,661	0,681	0,700	0,720	0,739	0,759	0,778	0,797	0,817
600	0,505	0,527	0,549	0,571	0,593	0,615	0,637	0,659	0,680	0,702	0,724	0,746	0,768	0,790	0,812	0,834	0,856	0,878	0,900	0,922
650	0,562	0,587	0,611	0,636	0,660	0,685	0,709	0,734	0,758	0,782	0,807	0,831	0,856	0,880	0,905	0,929	0,954	0,978	1,002	1,027
700	0,620	0,647	0,674	0,701	0,728	0,755	0,782	0,809	0,835	0,862	0,889	0,916	0,943	0,970	0,997	1,024	1,051	1,078	1,105	1,132
750	0,589	0,614	0,640	0,666	0,691	0,717	0,742	0,768	0,794	0,819	0,845	0,870	0,896	0,922	0,947	0,973	0,998	1,024	1,050	1,075
800	0,646	0,674	0,703	0,731	0,759	0,787	0,815	0,843	0,871	0,899	0,927	0,955	0,984	1,012	1,040	1,068	1,096	1,124	1,152	1,180
850	0,704	0,734	0,765	0,796	0,826	0,857	0,887	0,918	0,949	0,979	1,010	1,040	1,071	1,102	1,132	1,163	1,193	1,224	1,255	1,285
900	0,761	0,794	0,828	0,861	0,894	0,927	0,960	0,993	1,026	1,059	1,092	1,125	1,159	1,192	1,225	1,258	1,291	1,324	1,357	1,390
950	0,819	0,854	0,890	0,926	0,961	0,997	1,032	1,068	1,104	1,139	1,175	1,210	1,246	1,282	1,317	1,353	1,388	1,424	1,460	1,495
1000	0,876	0,914	0,953	0,991	1,029	1,067	1,105	1,143	1,181	1,219	1,257	1,295	1,334	1,372	1,410	1,448	1,486	1,524	1,562	1,600
1050	0,934	0,974	1,015	1,056	1,096	1,137	1,177	1,218	1,259	1,299	1,340	1,380	1,421	1,462	1,502	1,543	1,583	1,624	1,665	1,705
1100	0,991	1,034	1,078	1,121	1,164	1,207	1,250	1,293	1,336	1,379	1,422	1,465	1,509	1,552	1,595	1,638	1,681	1,724	1,767	1,810
1150	0,960	1,002	1,044	1,086	1,127	1,169	1,211	1,253	1,294	1,336	1,378	1,420	1,461	1,503	1,545	1,587	1,628	1,670	1,712	1,754
1200	1,018	1,062	1,106	1,151	1,195	1,239	1,283	1,328	1,372	1,416	1,460	1,505	1,549	1,593	1,637	1,682	1,726	1,770	1,814	1,859
1250	1,075	1,122	1,169	1,216	1,262	1,309	1,356	1,403	1,449	1,496	1,543	1,590	1,636	1,683	1,730	1,777	1,823	1,870	1,917	1,964
1300	1,133	1,182	1,231	1,281	1,330	1,379	1,428	1,478	1,527	1,576	1,625	1,675	1,724	1,773	1,822	1,872	1,921	1,970	2,019	2,069
1350	1,190	1,242	1,294	1,346	1,397	1,449	1,501	1,553	1,604	1,656	1,708	1,760	1,811	1,863	1,915	1,967	2,018	2,070	2,122	2,174
1400	1,248	1,302	1,356	1,411	1,465	1,519	1,573	1,628	1,682	1,736	1,790	1,845	1,899	1,953	2,007	2,062	2,116	2,170	2,224	2,279
1450	1,305	1,362	1,419	1,476	1,532	1,589	1,646	1,703	1,759	1,816	1,873	1,930	1,986	2,043	2,100	2,157	2,213	2,270	2,327	2,384
1500	1,363	1,422	1,481	1,541	1,600	1,659	1,718	1,778	1,837	1,896	1,955	2,015	2,074	2,133	2,192	2,252	2,311	2,370	2,429	2,489
1550	1,420	1,482	1,544	1,606	1,667	1,729	1,791	1,853	1,914	1,976	2,038	2,100	2,161	2,223	2,285	2,347	2,408	2,470	2,532	2,594
1600	1,478	1,542	1,606	1,671	1,735	1,799	1,863	1,928	1,992	2,056	2,120	2,185	2,249	2,313	2,377	2,442	2,506	2,570	2,634	2,699
1650	1,535	1,602	1,669	1,736	1,802	1,869	1,936	2,003	2,069	2,136	2,203	2,270	2,336	2,403	2,470	2,537	2,603	2,670	2,737	2,804
1700	1,593	1,662	1,731	1,801	1,870	1,939	2,008	2,078	2,147	2,216	2,285	2,355	2,424	2,493	2,562	2,632	2,701	2,770	2,839	2,909
1750	1,473	1,537	1,601	1,665	1,729	1,793	1,857	1,922	1,986	2,050	2,114	2,178	2,242	2,306	2,370	2,434	2,498	2,562	2,626	2,690
1800	1,531	1,597	1,664	1,730	1,797	1,863	1,930	1,997	2,063	2,130	2,196	2,263	2,329	2,396	2,462	2,529	2,595	2,662	2,729	2,795
1850	1,588	1,657	1,726	1,795	1,864	1,933	2,002	2,072	2,141	2,210	2,279	2,348	2,417	2,486	2,555	2,624	2,693	2,762	2,831	2,900
1900	1,646	1,717	1,789	1,860	1,932	2,003	2,075	2,147	2,218	2,290	2,361	2,433	2,504	2,576	2,647	2,719	2,790	2,862	2,934	3,005
1950	1,703	1,777	1,851	1,925	1,999	2,073	2,147	2,222	2,296	2,370	2,444	2,518	2,592	2,666	2,740	2,814	2,888	2,962	3,036	3,110
2000	1,761	1,837	1,914	1,990	2,067	2,143	2,220	2,297	2,373	2,450	2,526	2,603	2,679	2,756	2,832	2,909	2,985	3,062	3,139	3,215
2050	1,818	1,897	1,976	2,055	2,134	2,213	2,292	2,372	2,451	2,530	2,609	2,688	2,767	2,846	2,925	3,004	3,083	3,162	3,241	3,320
2100	1,876	1,957	2,039	2,120	2,202	2,283	2,365	2,447	2,528	2,610	2,691	2,773	2,854	2,936	3,017	3,099	3,180	3,262	3,344	3,425
2150	1,933	2,017	2,101	2,185	2,269	2,353	2,437	2,522	2,606	2,690	2,774	2,858	2,942	3,026	3,110	3,194	3,278	3,362	3,446	3,530
2200	1,991	2,077	2,164	2,250	2,337	2,423	2,510	2,597	2,683	2,770	2,856	2,943	3,029	3,116	3,202	3,289	3,375	3,462	3,549	3,635

один привод 10 Нм

один привод 20 Нм

один привод 40 Нм (без пруж. возврата)/ один привод 30Нм (с пруж. возвтратом)

один привод 40 Нм (без пруж. возврата)/ два привода 20Нм (с пруж. возвтратом)

два привода 40 Нм (без пруж. возврата)/ два привода 30Нм (с пруж. возвтратом)

два привода 40 Нм (без пруж. возврата)/ три привода 30Нм (с пруж. возвтратом)

Возможно изготовление клапанов с промежуточными размерами.

КЛАПАНЫ ОБРАТНЫЕ УНИВЕРСАЛЬНЫЕ СВТ-ЛАРА, СВТ-ЛАРА КРОСС

Клапаны обратные универсальные СВТ-ЛАРА, СВТ-ЛАРА КРОСС





Назначение

СВТ-ЛАРА, СВТ-ЛАРА КРОСС - это универсальные обратные клапаны, предназначен для автоматического перекрытия сечения воздуховода с целью исключения свободного перетекания воздуха в вентиляционных системах при неработающем вентиляторе. Эти клапаны являются клапанами гравитационного действия: лопатки таких клапанов открываются под действием потока воздуха и автоматически возвращаются в исходное закрытое положение при прекращении подачи воздуха.

Конструкция

Клапаны СВТ-ЛАРА состоят: прямоугольные - из коробчатого корпуса и простых листовых лопаток, выполненных из стали, круглые - из круглого корпуса и простой листовой лопатки, также выполненных из стали. Основным является усиленный корпус, позволяющий выдерживать кратковременные силовые нагрузки и дополнительно защищенный от возможных перекосов при их монтаже. На боковой поверхности имеется настраиваемый противовес для обеспечения возможности регулировки клапана при монтаже в зависимости от плоскости установки, что позволяет сохранять работоспособность вне зависимости от пространственной ориентации.

Клапан СВТ-ЛАРА КРОСС имеет конструктивные отличия от клапана СВТ-ЛАРА: предусмотрено отсутствие подвижных частей с наружной стороны клапана, что позволяет устанавливать этот клапан в шахту с заделкой. Т. е. внешний габарит СВТ-ЛАРА КРОСС значительно меньше клапанов СВТ-ЛАРА имеющих противовес, установленный снаружи (у СВТ-ЛАРА КРОСС — противовес устанавливается непосредственно на лопатку внутри клапана). Это обстоятельство, однако, накладывает ограничение на требования к пространственной ориентации: он может использоваться только на вертикальных участках шахт и воздуховодов при движении потока воздуха снизу вверх. Материал изготовления – оцинкованная (исполнение Н) или нержавеющая (исполнение К) сталь.

Исполнение

- Общепромышленное (Н)
- Коррозионностойкое (К)

КЛАПАНЫ ОБРАТНЫЕ УНИВЕРСАЛЬНЫЕ СВТ-ЛАРА, СВТ-ЛАРА КРОСС

Технические характеристики

Технические характеристики	
Назначение	обратный
Тип клапана	канальный
Рабочее сечение - СВТ-ЛАРА, - СВТ-ЛАРА КРОСС	 прямоугольное, круглое круглое
Рабочее давление	до 800 Па
Скорость потока воздуха: - на вертикальных участках - на горизонтальных участках	 4...12 м/с 6...12 м/с
Исполнительный механизм*	электропривод / рукоятка
Класс протечки	0
Раскрытие лопаток	симметричное
Пространственная ориентация	произвольная
Пространственная ориентация: - СВТ-ЛАРА, - СВТ-ЛАРА КРОСС	 произвольная горизонтальная*
Теплопроводность	требование не предъявляется
Длина ТЭН (только для СВТ-ТОПАЗ-С)	(1,8Н+В(N***+1))/1000 +0,6 м
Климатическое исполнение по ГОСТ 15150-69**	УХЛ2

*Для установки на вертикальных участках воздуховодов.

** По специальному заказу возможно изготовление клапанов с другим климатическим исполнением.

Габаритные и присоединительные размеры клапанов СВТ-ЛАРА круглого сечения

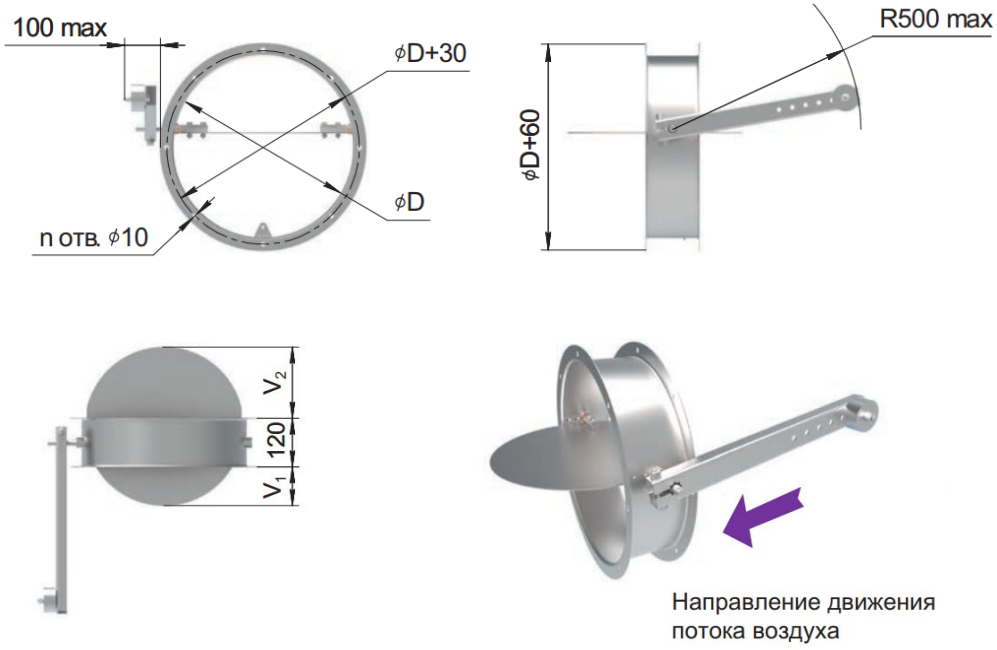

КЛАПАНЫ ОБРАТНЫЕ УНИВЕРСАЛЬНЫЕ СВТ-ЛАРА, СВТ-ЛАРА КРОСС

Размеры и масса клапана СВТ-ЛАРА круглого сечения

D, мм	n, шт.	V1, мм	V2, мм	Масса, кг (±10 %)
125	4	0	28	3,1
140	4	0	35	3,3
150	4	0	40	3,4
160	6	0	45	3,6
180	6	0	55	3,8
200	6	5	65	4,1
225	6	18	78	4,3
250	6	14	104	4,6
280	6	24	124	5
315	6	34	150	5,5
355	6	48	176	6,1
400	8	94	174	6,7
450	8	104	214	7,5
500	8	124	244	8,4
560	12	153	273	9,5
630	12	178	318	11,6
710	12	213	363	13,6
800	16	243	423	15,8
900	16	283	483	18,6
1000	16	323	543	21,7
1120	16	373	613	25,7
1250	16	423	693	30,4

Габаритные и присоединительные размеры клапанов СВТ-ЛАРА КРОСС круглого сечения

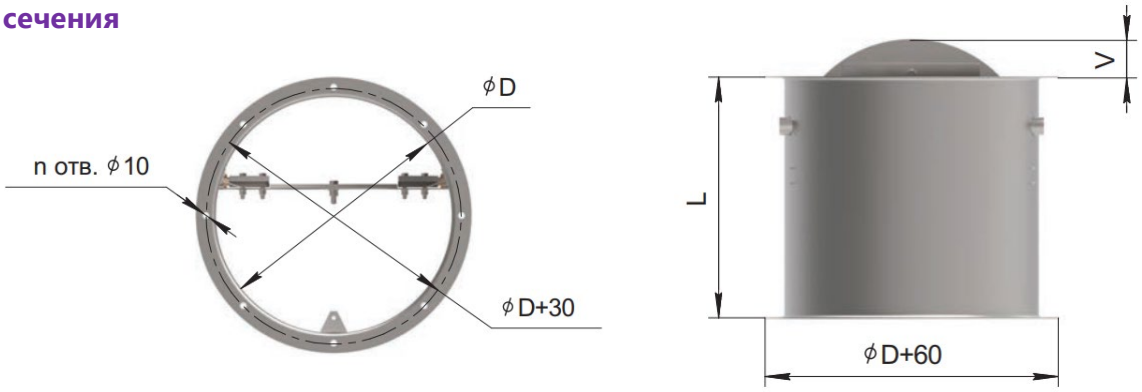

КЛАПАНЫ ОБРАТНЫЕ УНИВЕРСАЛЬНЫЕ СВТ-ЛАРА, СВТ-ЛАРА КРОСС

Размеры и масса клапана СВТ-ЛАРА КРОСС круглого сечения

D, мм	L, мм	n, шт.	V, мм	Масса, кг(±10%)
355	340	6	53	8,1
400	385	8	75	9,8
450	435	8	100	12,4
500	485	8	125	15,2
560	545	12	155	18,4
630	615	12	190	23,2
710	695	12	230	28,7
800	785	16	275	35,6
900	885	16	325	44,5
1000	885	16	375	55,3
1120	885	16	435	63,3
1250	885	16	500	72,4

Габаритные и присоединительные размеры клапанов СВТ-ЛАРА прямоугольного сечения сечения

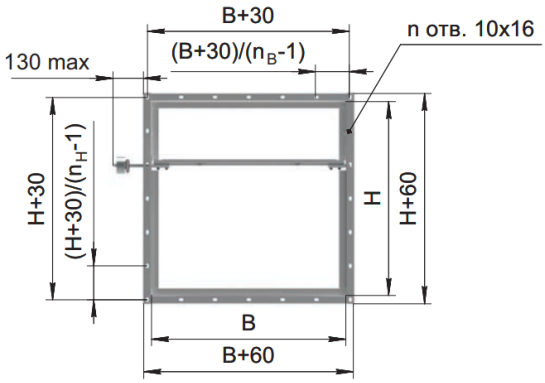

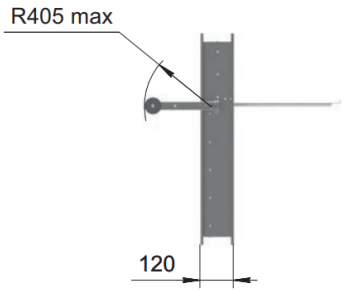

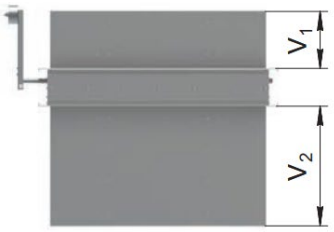



V1 – вылет лопатки за габарит корпуса;
V1 = 0,33·H–47, ммV2 – вылет лопатки за габарит корпуса;
V2 = 0,67·H–88, ммn – кол-во отв. 10x16 во фланцах клапана с одной стороны; n=2(n_B+n_H)–4
n_B– кол-во отв. в одном горизонтальном ряду
n_H– кол-во отв. в одном вертикальном ряду

КЛАПАНЫ ОБРАТНЫЕ УНИВЕРСАЛЬНЫЕ СВТ-ЛАРА, СВТ-ЛАРА КРОСС

Количество отверстий в горизонтальном и вертикальном ряду

B(H), мм	n_B, шт.1	n_H, шт. 1
100≤B(H)≤250	3	3
250<B(H)≤400	4	4
400<B(H)≤500	5	5
500<B(H)≤600	6	6
600<B(H)≤800	7	7
800<B(H)≤1000	8	8
1000<B(H)≤1250	9	9

Минимальные и максимальные размеры клапана клапанов СВТ-ЛАРА канального типа прямоугольного сечения

H, мм	B, мм
100...1250	100...1250

Масса клапанов СВТ-ЛАРА прямоугольного сечения сечения

H*B, мм	100*100	300*300	500*500	700*700	1000*1000	1250*1250
Масса, кг (±10 %)	2	6	9	14	22	30

Аэродинамическая характеристика. Диаграмма падения давления.

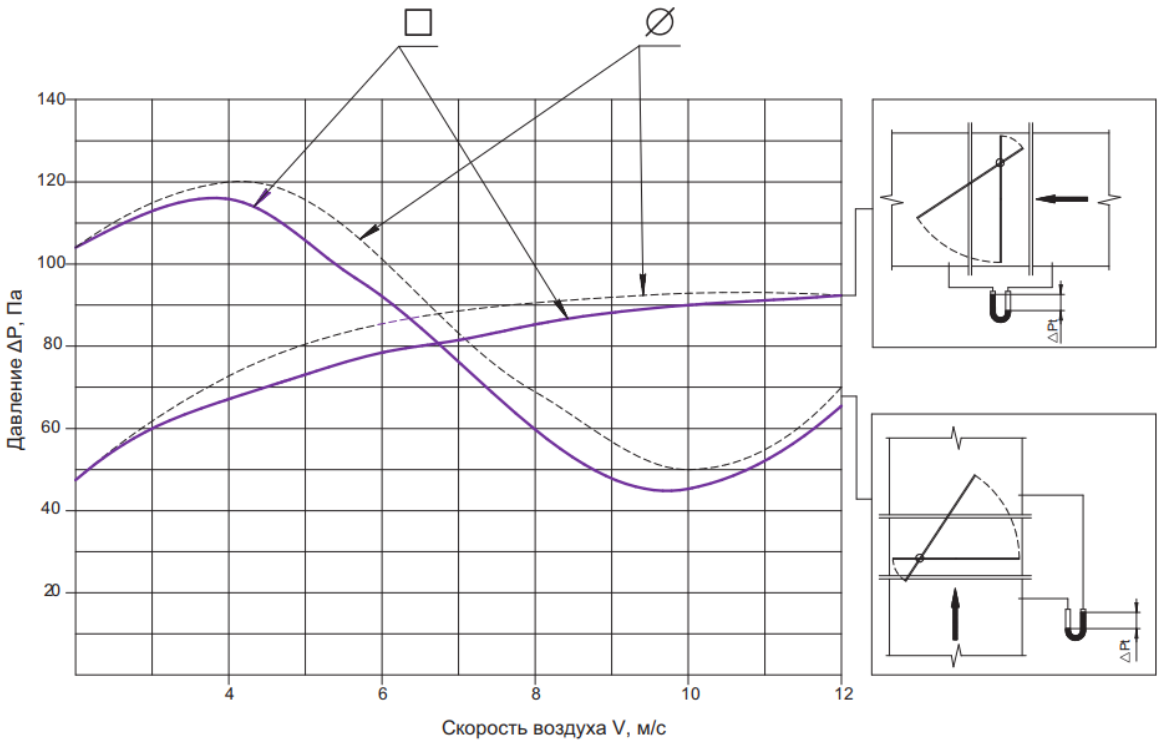

КЛАПАНЫ ОБРАТНЫЕ УНИВЕРСАЛЬНЫЕ СВТ-ЛАРА, СВТ-ЛАРА КРОСС

Маркировка СВТ-ЛАРА, СВТ-ЛАРА КРОСС

Клапан воздушный утепленный СВТ-ЛАРА; в общепромышленном исполнении; с круглым сечением; с диаметром 500 мм

СВТ-ЛАРА – Н – О - 500

Обозначение
СВТ-ЛАРА
СВТ-ЛАРА КРОСС

Исполнение
Н – общепромышленное
К – коррозионностойкое

Сечение
О – круглое
П – прямоугольное (СВТ-ЛАРА)

Рабочее сечение Н*В, D
Н, мм – высота
В, мм – ширина
D, мм – диаметр

Типоразмерный ряд, площадь проходного сечения ($м^2$) клапанов СВТ-ЛАРА круглого сечения

D, мм	125	140	150	160	180	200	225	250	280	315	355	400	450	500	560	630	710	800	900	1000	1120	1250
Живое сечение	0,010	0,013	0,015	0,016	0,021	0,027	0,035	0,045	0,057	0,073	0,094	0,121	0,154	0,191	0,241	0,301	0,385	0,490	0,623	0,771	0,969	1,210

Типоразмерный ряд, площадь проходного сечения ($м^2$) клапанов СВТ-ЛАРА КРОСС круглого сечения

D, мм	355	400	450	500	560	630	710	800	900	1000	1120	1250
Живое сечение	0,093	0,119	0,152	0,188	0,238	0,301	0,384	0,489	0,621	0,767	0,965	1,205

КЛАПАНЫ ОБРАТНЫЕ УНИВЕРСАЛЬНЫЕ СВТ-ЛАРА, СВТ-ЛАРА КРОСС

Типоразмерный ряд, площадь проходного сечения (м^2)

A\B	100	150	200	250	300	350	400	450	500	550	600	650	700	750	800	850	900	950	1000	1050	1100	1150	1200	1250
100	0,003	0,005	0,006	0,008	0,009	0,011	0,012	0,014	0,015	0,017	0,018	0,020	0,021	0,023	0,024	0,026	0,027	0,029	0,030	0,032	0,033	0,035	0,036	0,038
150	0,008	0,012	0,016	0,020	0,024	0,028	0,032	0,036	0,040	0,044	0,048	0,052	0,056	0,060	0,064	0,068	0,072	0,076	0,080	0,084	0,088	0,092	0,096	0,100
200	0,013	0,020	0,026	0,033	0,039	0,046	0,052	0,059	0,065	0,072	0,078	0,085	0,091	0,098	0,104	0,111	0,117	0,124	0,130	0,137	0,143	0,150	0,156	0,163
250	0,009	0,018	0,027	0,036	0,045	0,054	0,063	0,072	0,081	0,090	0,099	0,108	0,117	0,126	0,135	0,144	0,153	0,162	0,171	0,180	0,189	0,198	0,207	0,216
300	0,012	0,023	0,035	0,046	0,058	0,069	0,081	0,092	0,104	0,115	0,127	0,138	0,150	0,161	0,173	0,184	0,196	0,207	0,219	0,230	0,242	0,253	0,265	0,276
350	0,014	0,028	0,042	0,056	0,070	0,084	0,098	0,112	0,126	0,140	0,154	0,168	0,182	0,196	0,210	0,224	0,238	0,252	0,266	0,280	0,294	0,308	0,322	0,336
400	0,017	0,033	0,050	0,066	0,083	0,099	0,116	0,132	0,149	0,165	0,182	0,198	0,215	0,231	0,248	0,264	0,281	0,297	0,314	0,330	0,347	0,363	0,380	0,396
450	0,019	0,038	0,057	0,076	0,095	0,114	0,133	0,152	0,171	0,190	0,209	0,228	0,247	0,266	0,285	0,304	0,323	0,342	0,361	0,380	0,399	0,418	0,437	0,456
500	0,022	0,043	0,065	0,086	0,108	0,129	0,151	0,172	0,194	0,215	0,237	0,258	0,280	0,301	0,323	0,344	0,366	0,387	0,409	0,430	0,452	0,473	0,495	0,516
550	0,024	0,048	0,072	0,096	0,120	0,144	0,168	0,192	0,216	0,240	0,264	0,288	0,312	0,336	0,360	0,384	0,408	0,432	0,456	0,480	0,504	0,528	0,552	0,576
600	0,027	0,053	0,080	0,106	0,133	0,159	0,186	0,212	0,239	0,265	0,292	0,318	0,345	0,371	0,398	0,424	0,451	0,477	0,504	0,530	0,557	0,583	0,610	0,636
650	0,029	0,058	0,087	0,116	0,145	0,174	0,203	0,232	0,261	0,290	0,319	0,348	0,377	0,406	0,435	0,464	0,493	0,522	0,551	0,580	0,609	0,638	0,667	0,696
700	0,032	0,063	0,095	0,126	0,158	0,189	0,221	0,252	0,284	0,315	0,347	0,378	0,410	0,441	0,473	0,504	0,536	0,567	0,599	0,630	0,662	0,693	0,725	0,756
750	0,034	0,068	0,102	0,136	0,170	0,204	0,238	0,272	0,306	0,340	0,374	0,408	0,442	0,476	0,510	0,544	0,578	0,612	0,646	0,680	0,714	0,748	0,782	0,816
800	0,037	0,073	0,110	0,146	0,183	0,219	0,256	0,292	0,329	0,365	0,402	0,438	0,475	0,511	0,548	0,584	0,621	0,657	0,694	0,730	0,767	0,803	0,840	0,876
850	0,039	0,078	0,117	0,156	0,195	0,234	0,273	0,312	0,351	0,390	0,429	0,468	0,507	0,546	0,585	0,624	0,663	0,702	0,741	0,780	0,819	0,858	0,897	0,936
900	0,042	0,083	0,125	0,166	0,208	0,249	0,291	0,332	0,374	0,415	0,457	0,498	0,540	0,581	0,623	0,664	0,706	0,747	0,789	0,830	0,872	0,913	0,955	0,996
950	0,044	0,088	0,132	0,176	0,220	0,264	0,308	0,352	0,396	0,440	0,484	0,528	0,572	0,616	0,660	0,704	0,748	0,792	0,836	0,880	0,924	0,968	1,012	1,056
1000	0,047	0,093	0,140	0,186	0,233	0,279	0,326	0,372	0,419	0,465	0,512	0,558	0,605	0,651	0,698	0,744	0,791	0,837	0,884	0,930	0,977	1,023	1,070	1,116
1050	0,049	0,098	0,147	0,196	0,245	0,294	0,343	0,392	0,441	0,490	0,539	0,588	0,637	0,686	0,735	0,784	0,833	0,882	0,931	0,980	1,029	1,078	1,127	1,176
1100	0,052	0,103	0,155	0,206	0,258	0,309	0,361	0,412	0,464	0,515	0,567	0,618	0,670	0,721	0,773	0,824	0,876	0,927	0,979	1,030	1,082	1,133	1,185	1,236
1150	0,054	0,108	0,162	0,216	0,270	0,324	0,378	0,432	0,486	0,540	0,594	0,648	0,702	0,756	0,810	0,864	0,918	0,972	1,026	1,080	1,134	1,188	1,242	1,296
1200	0,057	0,113	0,170	0,226	0,283	0,339	0,396	0,452	0,509	0,565	0,622	0,678	0,735	0,791	0,848	0,904	0,961	1,017	1,074	1,130	1,187	1,243	1,300	1,356
1250	0,059	0,118	0,177	0,236	0,295	0,354	0,413	0,472	0,531	0,590	0,649	0,708	0,767	0,826	0,885	0,944	1,003	1,062	1,121	1,180	1,239	1,298	1,357	1,416

Возможно изготовление клапанов с промежуточными размерами.

КЛАПАНЫ ОБРАТНЫЕ ЛЕПЕСТКОВЫЕ СВТ-ЛОТОС

Клапаны лепестковые СВТ-ЛОТОС 1, 2, 3



Назначение

Клапаны лепестковые СВТ-ЛОТОС 1, 2, 3 - это обратные клапаны гравитационного действия лепесткового типа. От обычных (однолопаточных) обратных клапанов их отличает низкая инерционность срабатывания и меньшая регламентированная минимальная скорость потока, необходимая для его раскрытия.

Лопатки таких клапанов открываются под действием потока воздуха и автоматически возвращаются в исходное закрытое положение при прекращении подачи воздуха. Особенно актуально использование такого клапана совместно с осевыми вентиляторами имеющими, как правило, меньшую скорость потока на выходе в сравнении с радиальными вентиляторами.

Клапаны не допускается применять в системах, в которых перемещаются среды с агрессивностью по отношению к углеродистым сталям обыкновенного качества выше агрессивности воздуха, запыленностью более 100 мг/м3, содержащие взрывчатые вещества, взрывоопасную пыль, липкие и волокнистые материалы, атак же для перемещения газопаровоздушных взрывоопасных смесей от технологических установок, в которых взрывоопасные вещества нагреваются выше температуры их воспламенения или находятся под избыточным давлением.

Конструкция

Клапан СВТ-ЛОТОС представлен в трех основных моделях:

- СВТ-ЛОТОС -1 — для работы на горизонтальных участках воздуховода (установлен вертикально);
- СВТ-ЛОТОС -2 — для работы на вертикальных участках воздуховода (установлен горизонтально) при движении потока воздуха снизу вверх (на вытяжку);
- СВТ-ЛОТОС -3 — для работы на вертикальных участках воздуховода (установлен горизонтально) при движении потока сверху вниз (на приток).

Клапаны серии СВТ-ЛОТОС состоят из коробчатого корпуса и профилированных лопаток, установленных в корпусе на осях и выполненных из стали. Примыкание лопаток клапанов СВТ-ЛОТОС — замковое.

Вылет лопаток за габарит корпуса отсутствует.

Материал изготовления – оцинкованная (Н) или нержавеющая (исполнение К) сталь.

Возможна комплектация клапана переходником (переходниками) на круглое сечение.

Исполнение

- Общепромышленное (Н)
- Коррозионностойкое (К)

КЛАПАНЫ ОБРАТНЫЕ ЛЕПЕСТКОВЫЕ СВТ-ЛОТОС

Технические характеристики

Технические характеристики	
Назначение	обратный (лепестковый)
Тип клапана	канальный
Рабочее сечение:	прямоугольное
Рабочее давление	до 1500 Па
Класс протечки	1
Скорость потока воздуха: СВТ-ЛОТОС-1 – на горизонтальных участках СВТ-ЛОТОС-2 – на вертикальных участках на вытяжку СВТ-ЛОТОС-3 – на вертикальных участках на приток	 2...12 м/с 2...12 м/с 2...12 м/с
Пространственная ориентация: СВТ-ЛОТОС-1 СВТ-ЛОТОС-2 СВТ-ЛОТОС-3	 вертикальная* горизонтальная на вытяжку** горизонтальная на приток**
Климатическое исполнение по ГОСТ 15150-69***	УХЛ2

*Для установки на горизонтальных участках воздуховодов.

**Для установки на вертикальных участках воздуховодов.

По специальному заказу возможно изготовление клапанов с другим климатическим исполнением.

КЛАПАНЫ ОБРАТНЫЕ ЛЕПЕСТКОВЫЕ СВТ-ЛОТОС

Габаритные и присоединительные размеры клапанов СВТ-ЛОТОС-1

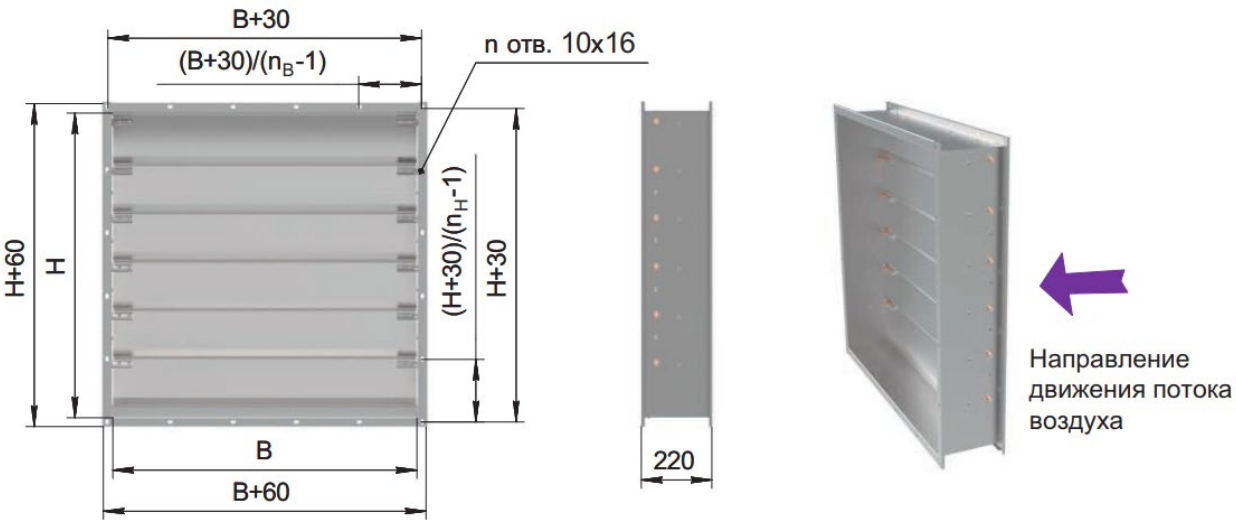

n – кол-во отв. 10x16 во фланцах клапана с одной стороны: $n=2(n_B+n_H)-4$

n_B – кол-во отв. в одном горизонтальном ряду (в следующей таблице)

n_H – кол-во отв. в одном вертикальном ряду (в следующей таблице)

Количество отверстий в горизонтальном и вертикальном ряду в клапанах СВТ-ЛОТОС-1

B(H), мм	n_B, шт.1	n_H, шт. 1
150≤B(H)≤250	3	3
250<B(H)≤500	4	4
500<B(H)≤700	5	5
700<B(H)≤1000	6	6
1000<B(H)≤1400	7	7
1400<B(H)≤1800	8	8
1800<B(H)≤2400	9	9

Минимальные и максимальные размеры клапана клапанов СВТ-ЛОТОС-1

H, мм	B, мм
150...2400	150...2000

Масса клапанов СВТ-ЛОТОС-1

H*B, мм	150*150	300*300	700*700	1000*1000	1500*1500	2400*2000
Масса, кг (±10 %)	3	6	17	29	50	90

КЛАПАНЫ ОБРАТНЫЕ ЛЕПЕСТКОВЫЕ СВТ-ЛОТОС

Габаритные и присоединительные размеры клапанов СВТ-ЛОТОС-2

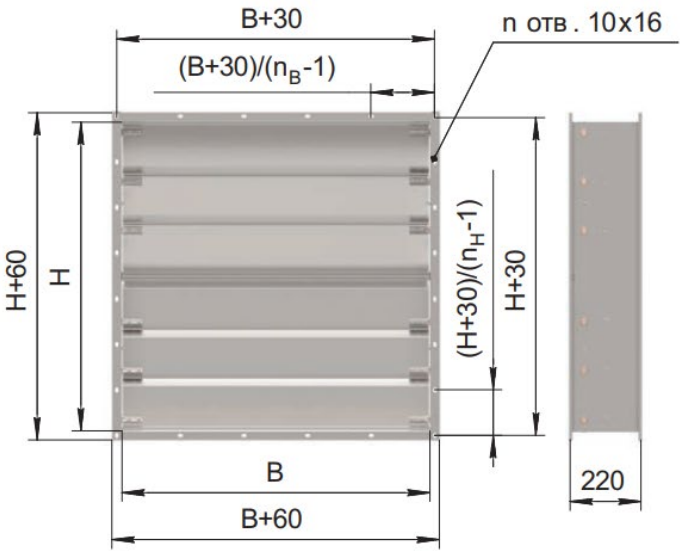

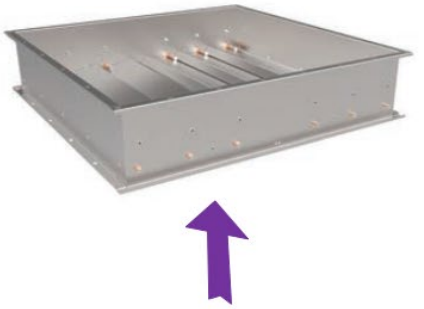

n – кол-во отв. 10x16 во фланцах клапана с одной стороны: $n=2(n_B+n_H)–4$

n_B – кол-во отв. в одном горизонтальном ряду (в следующей таблице)

n_H – кол-во отв. в одном вертикальном ряду (в следующей таблице)

Количество отверстий в горизонтальном и вертикальном ряду в клапанах СВТ-ЛОТОС-2

B(H), мм	n_B, шт.1	n_H, шт. 1
265≤B(H)≤500	4	4
500<B(H)≤700	5	5
700<B(H)≤1000	6	6
1000<B(H)≤1400	7	7
1400<B(H)≤1800	8	8
1800<B(H)≤2400	9	9
265≤B(H)≤500	4	4

Минимальные и максимальные размеры клапана клапанов СВТ-ЛОТОС-2

H, мм	B, мм
265...2400	265...2000

Масса клапанов СВТ-ЛОТОС-2

H*B, мм	265*265	500*500	700*700	1000*1000	1500*1500	2400*2000
Масса, кг (±10 %)	6	11	17	30	50	90

КЛАПАНЫ ОБРАТНЫЕ ЛЕПЕСТКОВЫЕ СВТ-ЛОТОС

Габаритные и присоединительные размеры клапанов СВТ-ЛОТОС-3

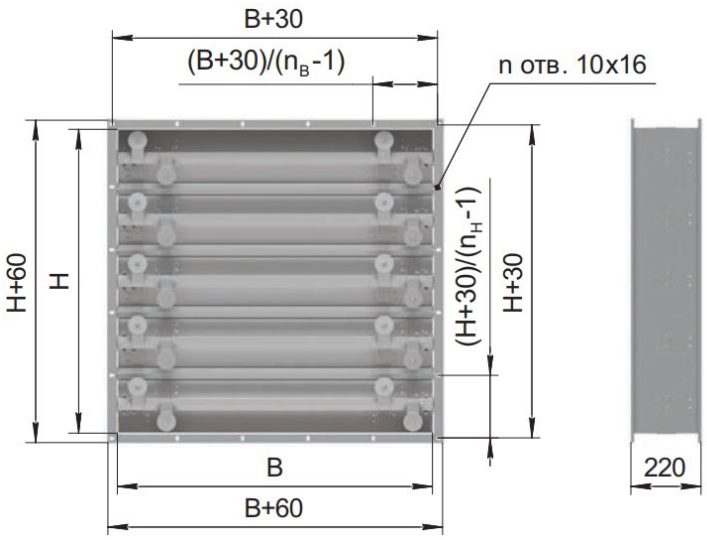



n – кол-во отв. 10x16 во фланцах клапана с одной стороны: $n=2(n_B+n_H)–4$

n_B – кол-во отв. в одном горизонтальном ряду (в следующей таблице)

n_H – кол-во отв. в одном вертикальном ряду (в следующей таблице)

Количество отверстий в горизонтальном и вертикальном ряду в клапанах СВТ-ЛОТОС-3

B(H), мм	n_B, шт.1	n_H, шт. 1
300≤B(H)≤500	4	4
500<B(H)≤700	5	5
700<B(H)≤1000	6	6
1000<B(H)≤1400	7	7
1400<B(H)≤1500	8	8

Минимальные и максимальные размеры клапана клапанов СВТ-ЛОТОС-3

H, мм	B, мм
300...1500	300...1500

Масса клапанов СВТ-ЛОТОС-3

H*B, мм	150*150	300*300	700*700	1000*1000	300*300	500*500
Масса, кг (±10 %)	3	6	17	29	7	15

КЛАПАНЫ ОБРАТНЫЕ ЛЕПЕСТКОВЫЕ СВТ-ЛОТОС

Маркировка СВТ-ЛОТОС

Клапан лепестковый СВТ-ЛОТОС-1; в общепромышленном исполнении; с рабочим сечением 800х1000 мм; без переходника на круглое сечение

СВТ-ЛОТОС-1 – Н – 800*1000 - 0

Обозначение
СВТ-ЛОТОС-1
СВТ-ЛОТОС-2
СВТ-ЛОТОС-3

Исполнение
Н – общепромышленное
К – коррозионностойкое

Рабочее сечение Н*В
Н, мм – высота
В, мм – ширина

Переходник на круглое сечение:
0 – без переходника
n*D – с переходником (n-количество переходников, D-диаметр)

Переходник на круглое сечение

При заказе переходника на круглое сечение его диаметр (D) должен быть не больше, чем ширина (В) и высота (Н) клапана.

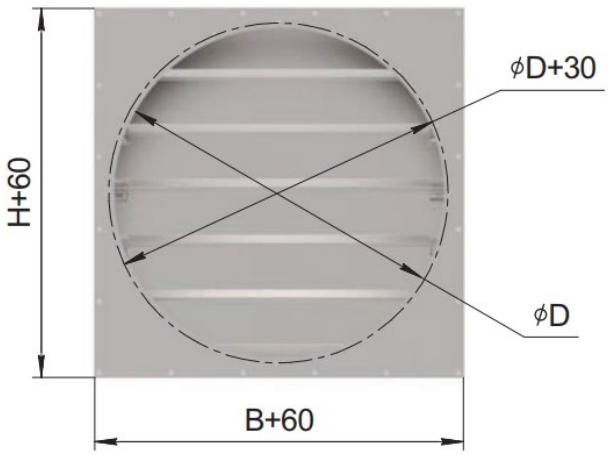



КЛАПАНЫ ОБРАТНЫЕ ЛЕПЕСТКОВЫЕ СВТ-ЛОТОС

Аэродинамическая характеристика

Объем протечки через закрытый клапан

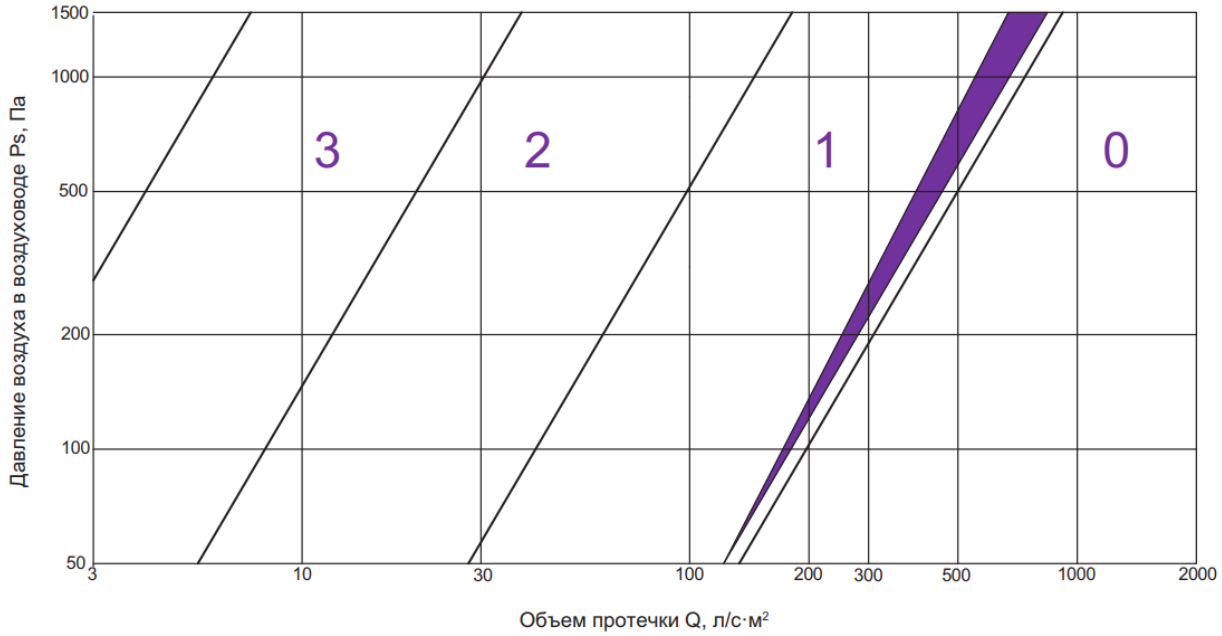

Диаграмма падения давления

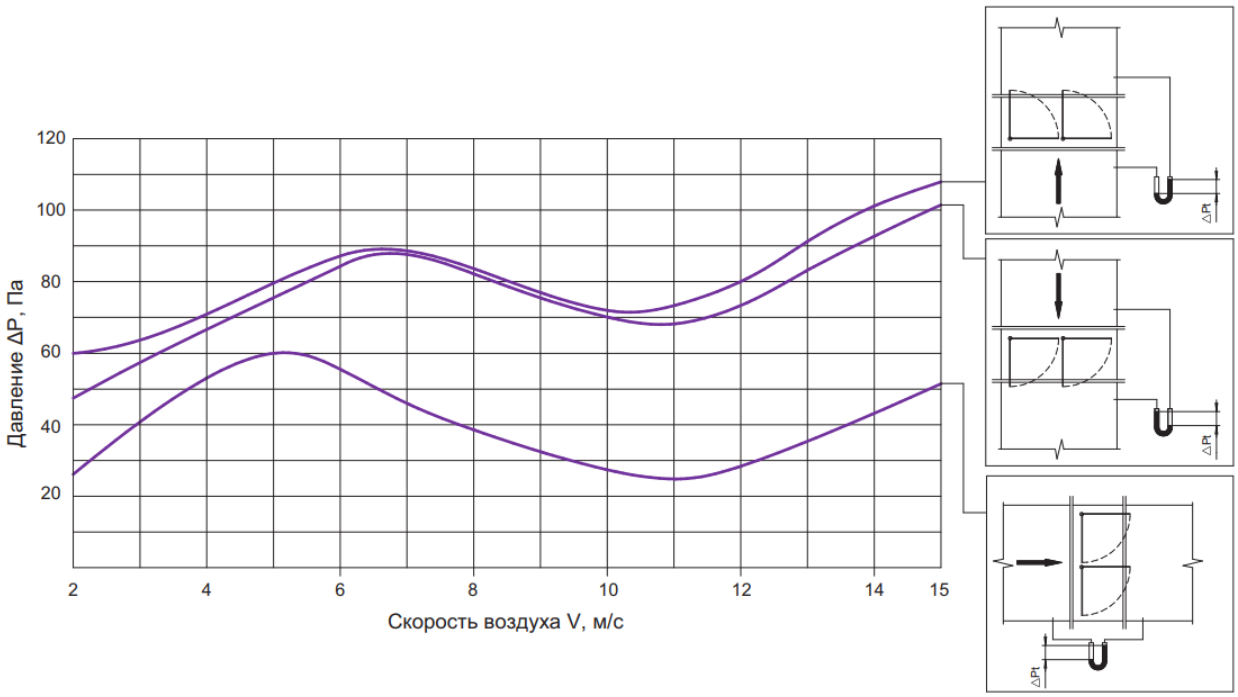

КЛАПАНЫ ОБРАТНЫЕ ЛЕПЕСТКОВЫЕ СВТ-ЛОТОС

Типоразмерный ряд, площадь проходного сечения (м^2) клапанов СВТ-ЛОТОС-1

A\B	150	200	250	300	350	400	450	500	550	600	650	700	750	800	850	900	950	1000	1050
150	0,017	0,023	0,029	0,035	0,040	0,046	0,052	0,058	0,063	0,069	0,075	0,081	0,086	0,092	0,098	0,104	0,109	0,110	0,116
200	0,025	0,033	0,041	0,050	0,058	0,066	0,074	0,083	0,091	0,099	0,107	0,116	0,124	0,132	0,140	0,149	0,157	0,158	0,167
250	0,025	0,033	0,041	0,050	0,058	0,066	0,074	0,083	0,091	0,099	0,107	0,116	0,124	0,132	0,140	0,149	0,157	0,158	0,167
300	0,035	0,047	0,058	0,070	0,082	0,093	0,105	0,117	0,128	0,140	0,151	0,163	0,175	0,186	0,198	0,210	0,221	0,224	0,235
350	0,046	0,062	0,077	0,092	0,108	0,123	0,139	0,154	0,169	0,185	0,200	0,216	0,231	0,246	0,262	0,277	0,293	0,296	0,311
400	0,053	0,070	0,088	0,105	0,123	0,140	0,158	0,176	0,193	0,211	0,228	0,246	0,263	0,281	0,298	0,316	0,333	0,337	0,355
450	0,060	0,080	0,100	0,120	0,140	0,160	0,180	0,201	0,221	0,241	0,261	0,281	0,301	0,321	0,341	0,361	0,381	0,385	0,405
500	0,064	0,085	0,107	0,128	0,149	0,170	0,192	0,213	0,234	0,256	0,277	0,298	0,320	0,341	0,362	0,383	0,405	0,409	0,430
550	0,075	0,100	0,125	0,150	0,175	0,200	0,225	0,251	0,276	0,301	0,326	0,351	0,376	0,401	0,426	0,451	0,476	0,481	0,506
600	0,075	0,100	0,125	0,150	0,175	0,200	0,225	0,251	0,276	0,301	0,326	0,351	0,376	0,401	0,426	0,451	0,476	0,481	0,506
650	0,088	0,117	0,147	0,176	0,205	0,235	0,264	0,294	0,323	0,352	0,382	0,411	0,440	0,470	0,499	0,528	0,558	0,564	0,593
700	0,096	0,127	0,159	0,191	0,223	0,255	0,287	0,319	0,350	0,382	0,414	0,446	0,478	0,510	0,541	0,573	0,605	0,612	0,643
750	0,100	0,134	0,167	0,201	0,234	0,268	0,301	0,335	0,368	0,401	0,435	0,468	0,502	0,535	0,569	0,602	0,636	0,642	0,676
800	0,107	0,142	0,178	0,214	0,249	0,285	0,320	0,356	0,392	0,427	0,463	0,498	0,534	0,570	0,605	0,641	0,676	0,684	0,719
850	0,111	0,147	0,184	0,221	0,258	0,295	0,332	0,369	0,405	0,442	0,479	0,516	0,553	0,590	0,626	0,663	0,700	0,708	0,744
900	0,126	0,167	0,209	0,251	0,293	0,335	0,377	0,419	0,460	0,502	0,544	0,586	0,628	0,670	0,711	0,753	0,795	0,804	0,845
950	0,129	0,172	0,216	0,259	0,302	0,345	0,388	0,431	0,474	0,517	0,560	0,603	0,647	0,690	0,733	0,776	0,819	0,828	0,871
1000	0,132	0,176	0,220	0,264	0,308	0,352	0,396	0,440	0,484	0,528	0,572	0,616	0,660	0,704	0,748	0,792	0,836	0,845	0,889
1050	0,141	0,188	0,235	0,282	0,329	0,376	0,423	0,471	0,518	0,565	0,612	0,659	0,706	0,753	0,800	0,847	0,894	0,903	0,950
1100	0,151	0,201	0,251	0,302	0,352	0,402	0,452	0,503	0,553	0,603	0,653	0,704	0,754	0,804	0,854	0,905	0,955	0,965	1,015
1150	0,159	0,212	0,265	0,318	0,371	0,424	0,477	0,530	0,582	0,635	0,688	0,741	0,794	0,847	0,900	0,953	1,006	1,017	1,070
1200	0,166	0,222	0,277	0,333	0,388	0,444	0,499	0,555	0,610	0,665	0,721	0,776	0,832	0,887	0,943	0,998	1,054	1,065	1,120
1250	0,176	0,235	0,293	0,352	0,411	0,469	0,528	0,587	0,645	0,704	0,762	0,821	0,880	0,938	0,997	1,056	1,114	1,126	1,185
1300	0,177	0,235	0,294	0,353	0,412	0,471	0,530	0,589	0,647	0,706	0,765	0,824	0,883	0,942	1,000	1,059	1,118	1,130	1,189
1350	0,184	0,245	0,307	0,368	0,429	0,491	0,552	0,614	0,675	0,736	0,798	0,859	0,920	0,982	1,043	1,104	1,166	1,178	1,239
1400	0,194	0,259	0,324	0,389	0,453	0,518	0,583	0,648	0,712	0,777	0,842	0,907	0,971	1,036	1,101	1,166	1,230	1,243	1,308
1450	0,201	0,268	0,335	0,402	0,469	0,536	0,603	0,671	0,738	0,805	0,872	0,939	1,006	1,073	1,140	1,207	1,274	1,287	1,354
1500	0,201	0,268	0,335	0,402	0,469	0,536	0,603	0,671	0,738	0,805	0,872	0,939	1,006	1,073	1,140	1,207	1,274	1,287	1,354
1550	0,214	0,285	0,357	0,428	0,499	0,571	0,642	0,714	0,785	0,856	0,928	0,999	1,070	1,142	1,213	1,284	1,356	1,370	1,441
1600	0,226	0,302	0,377	0,453	0,528	0,604	0,679	0,755	0,830	0,905	0,981	1,056	1,132	1,207	1,283	1,358	1,434	1,449	1,524
1650	0,230	0,306	0,383	0,459	0,536	0,612	0,689	0,766	0,842	0,919	0,995	1,072	1,148	1,225	1,301	1,378	1,454	1,470	1,546
1700	0,236	0,314	0,393	0,471	0,550	0,628	0,707	0,785	0,864	0,942	1,021	1,099	1,178	1,256	1,335	1,413	1,492	1,507	1,586
1750	0,239	0,319	0,399	0,479	0,558	0,638	0,718	0,798	0,877	0,957	1,037	1,117	1,196	1,276	1,356	1,436	1,515	1,531	1,611
1800	0,252	0,335	0,419	0,503	0,587	0,671	0,755	0,839	0,922	1,006	1,090	1,174	1,258	1,342	1,425	1,509	1,593	1,610	1,694
1850	0,257	0,343	0,428	0,514	0,600	0,685	0,771	0,857	0,942	1,028	1,113	1,199	1,285	1,370	1,456	1,542	1,627	1,644	1,730
1900	0,265	0,353	0,442	0,530	0,618	0,707	0,795	0,884	0,972	1,060	1,149	1,237	1,325	1,414	1,502	1,590	1,679	1,696	1,785
1950	0,277	0,369	0,461	0,554	0,646	0,738	0,830	0,923	1,015	1,107	1,199	1,292	1,384	1,476	1,568	1,661	1,753	1,771	1,863
2000	0,280	0,373	0,467	0,560	0,653	0,747	0,840	0,934	1,027	1,120	1,214	1,307	1,400	1,494	1,587	1,680	1,774	1,792	1,886
2050	0,283	0,377	0,471	0,566	0,660	0,754	0,848	0,943	1,037	1,131	1,225	1,320	1,414	1,508	1,602	1,697	1,791	1,810	1,904
2100	0,290	0,387	0,484	0,581	0,677	0,774	0,871	0,968	1,064	1,161	1,258	1,355	1,451	1,548	1,645	1,742	1,838	1,858	1,954
2150	0,300	0,401	0,501	0,601	0,701	0,801	0,901	1,002	1,102	1,202	1,302	1,402	1,502	1,602	1,703	1,803	1,903	1,923	2,023
2200	0,308	0,411	0,513	0,616	0,719	0,821	0,924	1,027	1,129	1,232	1,334	1,437	1,540	1,642	1,745	1,848	1,950	1,971	2,074
2250	0,308	0,411	0,513	0,616	0,719	0,821	0,924	1,027	1,129	1,232	1,334	1,437	1,540	1,642	1,745	1,848	1,950	1,971	2,074
2300	0,327	0,436	0,545	0,654	0,763	0,872	0,981	1,091	1,200	1,309	1,418	1,527	1,636	1,745	1,854	1,963	2,072	2,094	2,203
2350	0,327	0,436	0,545	0,654	0,763	0,872	0,981	1,091	1,200	1,309	1,418	1,527	1,636	1,745	1,854	1,963	2,072	2,094	2,203
2400	0,336	0,448	0,560	0,672	0,784	0,896	1,008	1,120	1,231	1,343	1,455	1,567	1,679	1,791	1,903	2,015	2,127	2,149	2,261

Возможно изготовление клапанов с промежуточными размерами.

КЛАПАНЫ ОБРАТНЫЕ ЛЕПЕСТКОВЫЕ СВТ-ЛОТОС

Типоразмерный ряд, площадь проходного сечения (м^2) клапанов СВТ-ЛОТОС-1

A\B	1100	1150	1200	1250	1300	1350	1400	1450	1500	1550	1600	1650	1700	1750	1800	1850	1900	1950	2000
150	0,122	0,128	0,133	0,139	0,145	0,151	0,156	0,162	0,168	0,174	0,179	0,185	0,191	0,197	0,202	0,208	0,214	0,220	0,225
200	0,175	0,183	0,191	0,200	0,208	0,216	0,224	0,233	0,241	0,249	0,257	0,266	0,274	0,282	0,290	0,299	0,307	0,315	0,323
250	0,175	0,183	0,191	0,200	0,208	0,216	0,224	0,233	0,241	0,249	0,257	0,266	0,274	0,282	0,290	0,299	0,307	0,315	0,323
300	0,247	0,259	0,270	0,282	0,294	0,305	0,317	0,329	0,340	0,352	0,363	0,375	0,387	0,398	0,410	0,422	0,433	0,445	0,457
350	0,326	0,342	0,357	0,373	0,388	0,403	0,419	0,434	0,450	0,465	0,480	0,496	0,511	0,527	0,542	0,557	0,573	0,588	0,604
400	0,372	0,390	0,407	0,425	0,442	0,460	0,477	0,495	0,512	0,530	0,548	0,565	0,583	0,600	0,618	0,635	0,653	0,670	0,688
450	0,425	0,445	0,465	0,485	0,505	0,525	0,545	0,565	0,585	0,606	0,626	0,646	0,666	0,686	0,706	0,726	0,746	0,766	0,786
500	0,452	0,473	0,494	0,515	0,537	0,558	0,579	0,601	0,622	0,643	0,665	0,686	0,707	0,728	0,750	0,771	0,792	0,814	0,835
550	0,531	0,556	0,581	0,606	0,631	0,656	0,681	0,706	0,731	0,757	0,782	0,807	0,832	0,857	0,882	0,907	0,932	0,957	0,982
600	0,531	0,556	0,581	0,606	0,631	0,656	0,681	0,706	0,731	0,757	0,782	0,807	0,832	0,857	0,882	0,907	0,932	0,957	0,982
650	0,622	0,652	0,681	0,710	0,740	0,769	0,798	0,828	0,857	0,886	0,916	0,945	0,974	1,004	1,033	1,062	1,092	1,121	1,151
700	0,675	0,707	0,739	0,771	0,803	0,834	0,866	0,898	0,930	0,962	0,994	1,026	1,057	1,089	1,121	1,153	1,185	1,217	1,249
750	0,709	0,743	0,776	0,809	0,843	0,876	0,910	0,943	0,977	1,010	1,044	1,077	1,111	1,144	1,177	1,211	1,244	1,278	1,311
800	0,755	0,790	0,826	0,862	0,897	0,933	0,968	1,004	1,040	1,075	1,111	1,146	1,182	1,218	1,253	1,289	1,324	1,360	1,396
850	0,781	0,818	0,855	0,892	0,929	0,965	1,002	1,039	1,076	1,113	1,150	1,187	1,223	1,260	1,297	1,334	1,371	1,408	1,445
900	0,887	0,929	0,971	1,013	1,055	1,096	1,138	1,180	1,222	1,264	1,306	1,348	1,389	1,431	1,473	1,515	1,557	1,599	1,641
950	0,914	0,957	1,000	1,043	1,086	1,129	1,172	1,215	1,259	1,302	1,345	1,388	1,431	1,474	1,517	1,560	1,603	1,646	1,690
1000	0,933	0,977	1,021	1,065	1,109	1,153	1,197	1,241	1,285	1,329	1,373	1,417	1,461	1,505	1,549	1,593	1,637	1,681	1,725
1050	0,997	1,045	1,092	1,139	1,186	1,233	1,280	1,327	1,374	1,421	1,468	1,515	1,562	1,609	1,656	1,703	1,750	1,797	1,844
1100	1,065	1,116	1,166	1,216	1,266	1,317	1,367	1,417	1,467	1,518	1,568	1,618	1,668	1,719	1,769	1,819	1,869	1,920	1,970
1150	1,123	1,175	1,228	1,281	1,334	1,387	1,440	1,493	1,546	1,599	1,652	1,705	1,758	1,811	1,864	1,917	1,970	2,023	2,076
1200	1,176	1,231	1,286	1,342	1,397	1,453	1,508	1,564	1,619	1,675	1,730	1,785	1,841	1,896	1,952	2,007	2,063	2,118	2,174
1250	1,243	1,302	1,361	1,419	1,478	1,537	1,595	1,654	1,713	1,771	1,830	1,889	1,947	2,006	2,064	2,123	2,182	2,240	2,299
1300	1,248	1,306	1,365	1,424	1,483	1,542	1,601	1,660	1,718	1,777	1,836	1,895	1,954	2,013	2,072	2,130	2,189	2,248	2,307
1350	1,301	1,362	1,423	1,485	1,546	1,607	1,669	1,730	1,791	1,853	1,914	1,975	2,037	2,098	2,160	2,221	2,282	2,344	2,405
1400	1,373	1,437	1,502	1,567	1,632	1,696	1,761	1,826	1,891	1,955	2,020	2,085	2,150	2,214	2,279	2,344	2,409	2,473	2,538
1450	1,421	1,489	1,556	1,623	1,690	1,757	1,824	1,891	1,958	2,025	2,092	2,159	2,226	2,293	2,360	2,427	2,494	2,561	2,628
1500	1,421	1,489	1,556	1,623	1,690	1,757	1,824	1,891	1,958	2,025	2,092	2,159	2,226	2,293	2,360	2,427	2,494	2,561	2,628
1550	1,513	1,584	1,655	1,727	1,798	1,869	1,941	2,012	2,083	2,155	2,226	2,297	2,369	2,440	2,512	2,583	2,654	2,726	2,797
1600	1,600	1,675	1,750	1,826	1,901	1,977	2,052	2,128	2,203	2,279	2,354	2,429	2,505	2,580	2,656	2,731	2,807	2,882	2,958
1650	1,623	1,699	1,776	1,853	1,929	2,006	2,082	2,159	2,235	2,312	2,388	2,465	2,541	2,618	2,695	2,771	2,848	2,924	3,001
1700	1,664	1,743	1,821	1,900	1,978	2,057	2,135	2,214	2,292	2,371	2,449	2,528	2,606	2,685	2,763	2,842	2,920	2,999	3,077
1750	1,691	1,770	1,850	1,930	2,010	2,089	2,169	2,249	2,329	2,408	2,488	2,568	2,648	2,727	2,807	2,887	2,967	3,046	3,126
1800	1,778	1,861	1,945	2,029	2,113	2,197	2,281	2,365	2,448	2,532	2,616	2,700	2,784	2,868	2,952	3,035	3,119	3,203	3,287
1850	1,816	1,901	1,987	2,073	2,158	2,244	2,330	2,415	2,501	2,587	2,672	2,758	2,844	2,929	3,015	3,101	3,186	3,272	3,357
1900	1,873	1,961	2,050	2,138	2,226	2,315	2,403	2,491	2,580	2,668	2,757	2,845	2,933	3,022	3,110	3,198	3,287	3,375	3,463
1950	1,956	2,048	2,140	2,232	2,325	2,417	2,509	2,601	2,694	2,786	2,878	2,970	3,063	3,155	3,247	3,339	3,432	3,524	3,616
2000	1,979	2,072	2,166	2,259	2,352	2,446	2,539	2,632	2,726	2,819	2,913	3,006	3,099	3,193	3,286	3,379	3,473	3,566	3,659
2050	1,998	2,092	2,187	2,281	2,375	2,469	2,564	2,658	2,752	2,846	2,941	3,035	3,129	3,223	3,318	3,412	3,506	3,600	3,695
2100	2,051	2,148	2,245	2,341	2,438	2,535	2,632	2,728	2,825	2,922	3,019	3,115	3,212	3,309	3,406	3,502	3,599	3,696	3,793
2150	2,123	2,223	2,323	2,424	2,524	2,624	2,724	2,824	2,924	3,025	3,125	3,225	3,325	3,425	3,525	3,625	3,726	3,826	3,926
2200	2,176	2,279	2,381	2,484	2,587	2,689	2,792	2,895	2,997	3,100	3,203	3,305	3,408	3,511	3,613	3,716	3,819	3,921	4,024
2250	2,176	2,279	2,381	2,484	2,587	2,689	2,792	2,895	2,997	3,100	3,203	3,305	3,408	3,511	3,613	3,716	3,819	3,921	4,024
2300	2,312	2,421	2,530	2,639	2,748	2,857	2,966	3,075	3,184	3,293	3,402	3,511	3,620	3,730	3,839	3,948	4,057	4,166	4,275
2350	2,312	2,421	2,530	2,639	2,748	2,857	2,966	3,075	3,184	3,293	3,402	3,511	3,620	3,730	3,839	3,948	4,057	4,166	4,275
2400	2,373	2,485	2,597	2,709	2,821	2,933	3,045	3,157	3,269	3,381	3,493	3,605	3,717	3,829	3,941	4,053	4,165	4,276	4,388

Возможно изготовление клапанов с промежуточными размерами.

КЛАПАНЫ ОБРАТНЫЕ ЛЕПЕСТКОВЫЕ СВТ-ЛОТОС

Типоразмерный ряд, площадь проходного сечения (м^2) клапанов СВТ-ЛОТОС-2

A\B	265	300	350	400	450	500	550	600	650	700	750	800	850	900	950	1000	1050	1100
265	0,058	0,065	0,076	0,087	0,098	0,109	0,119	0,130	0,141	0,152	0,163	0,174	0,184	0,195	0,206	0,208	0,219	0,230
300	0,067	0,076	0,088	0,101	0,113	0,126	0,139	0,151	0,164	0,176	0,189	0,202	0,214	0,227	0,239	0,242	0,255	0,267
350	0,080	0,091	0,106	0,121	0,136	0,151	0,166	0,181	0,196	0,211	0,227	0,242	0,257	0,272	0,287	0,290	0,305	0,320
400	0,093	0,106	0,123	0,141	0,158	0,176	0,194	0,211	0,229	0,246	0,264	0,282	0,299	0,317	0,334	0,338	0,356	0,373
450	0,093	0,106	0,123	0,141	0,158	0,176	0,194	0,211	0,229	0,246	0,264	0,282	0,299	0,317	0,334	0,338	0,356	0,373
500	0,111	0,125	0,146	0,167	0,188	0,209	0,230	0,251	0,272	0,293	0,314	0,334	0,355	0,376	0,397	0,401	0,422	0,443
550	0,124	0,140	0,164	0,187	0,211	0,234	0,257	0,281	0,304	0,328	0,351	0,374	0,398	0,421	0,445	0,449	0,473	0,496
600	0,137	0,155	0,181	0,207	0,233	0,259	0,285	0,311	0,337	0,363	0,389	0,414	0,440	0,466	0,492	0,497	0,523	0,549
650	0,151	0,170	0,199	0,227	0,256	0,284	0,312	0,341	0,369	0,398	0,426	0,454	0,483	0,511	0,540	0,545	0,574	0,602
700	0,164	0,185	0,216	0,247	0,278	0,309	0,340	0,371	0,402	0,433	0,464	0,494	0,525	0,556	0,587	0,593	0,624	0,655
750	0,177	0,200	0,234	0,267	0,301	0,334	0,367	0,401	0,434	0,468	0,501	0,534	0,568	0,601	0,635	0,641	0,675	0,708
800	0,187	0,211	0,246	0,282	0,317	0,352	0,387	0,422	0,458	0,493	0,528	0,563	0,598	0,634	0,669	0,676	0,711	0,746
850	0,200	0,226	0,264	0,302	0,339	0,377	0,415	0,452	0,490	0,528	0,566	0,603	0,641	0,679	0,716	0,724	0,762	0,799
900	0,213	0,241	0,281	0,322	0,362	0,402	0,442	0,482	0,523	0,563	0,603	0,643	0,683	0,724	0,764	0,772	0,812	0,852
950	0,226	0,256	0,299	0,342	0,384	0,427	0,470	0,512	0,555	0,598	0,641	0,683	0,726	0,769	0,811	0,820	0,863	0,905
1000	0,240	0,271	0,316	0,362	0,407	0,452	0,497	0,542	0,588	0,633	0,678	0,723	0,768	0,814	0,859	0,868	0,913	0,958
1050	0,249	0,282	0,329	0,376	0,423	0,470	0,517	0,564	0,611	0,658	0,705	0,752	0,799	0,846	0,893	0,902	0,949	0,996
1100	0,266	0,301	0,351	0,402	0,452	0,502	0,552	0,602	0,653	0,703	0,753	0,803	0,853	0,904	0,954	0,964	1,014	1,064
1150	0,266	0,301	0,351	0,402	0,452	0,502	0,552	0,602	0,653	0,703	0,753	0,803	0,853	0,904	0,954	0,964	1,014	1,064
1200	0,276	0,312	0,364	0,416	0,468	0,520	0,572	0,624	0,676	0,728	0,780	0,832	0,884	0,936	0,988	0,998	1,050	1,102
1250	0,302	0,342	0,399	0,456	0,513	0,570	0,627	0,684	0,741	0,798	0,855	0,912	0,969	1,026	1,083	1,094	1,151	1,208
1300	0,312	0,353	0,412	0,470	0,529	0,588	0,647	0,706	0,764	0,823	0,882	0,941	1,000	1,058	1,117	1,129	1,188	1,247
1350	0,325	0,368	0,429	0,490	0,552	0,613	0,674	0,736	0,797	0,858	0,920	0,981	1,042	1,103	1,165	1,177	1,238	1,300
1400	0,338	0,383	0,447	0,510	0,574	0,638	0,702	0,766	0,829	0,893	0,957	1,021	1,085	1,148	1,212	1,225	1,289	1,353
1450	0,355	0,402	0,469	0,536	0,603	0,670	0,737	0,804	0,871	0,938	1,005	1,072	1,139	1,206	1,273	1,286	1,353	1,420
1500	0,355	0,402	0,469	0,536	0,603	0,670	0,737	0,804	0,871	0,938	1,005	1,072	1,139	1,206	1,273	1,286	1,353	1,420
1550	0,378	0,428	0,499	0,570	0,642	0,713	0,784	0,856	0,927	0,998	1,070	1,141	1,212	1,283	1,355	1,369	1,440	1,512
1600	0,391	0,443	0,517	0,590	0,664	0,738	0,812	0,886	0,959	1,033	1,107	1,181	1,255	1,328	1,402	1,417	1,491	1,565
1650	0,391	0,443	0,517	0,590	0,664	0,738	0,812	0,886	0,959	1,033	1,107	1,181	1,255	1,328	1,402	1,417	1,491	1,565
1700	0,391	0,443	0,517	0,590	0,664	0,738	0,812	0,886	0,959	1,033	1,107	1,181	1,255	1,328	1,402	1,417	1,491	1,565
1750	0,391	0,443	0,517	0,590	0,664	0,738	0,812	0,886	0,959	1,033	1,107	1,181	1,255	1,328	1,402	1,417	1,491	1,565
1800	0,444	0,503	0,587	0,670	0,754	0,838	0,922	1,006	1,089	1,173	1,257	1,341	1,425	1,508	1,592	1,609	1,693	1,777
1850	0,454	0,514	0,599	0,685	0,770	0,856	0,942	1,027	1,113	1,198	1,284	1,370	1,455	1,541	1,626	1,644	1,729	1,815
1900	0,467	0,529	0,617	0,705	0,793	0,881	0,969	1,057	1,145	1,233	1,322	1,410	1,498	1,586	1,674	1,692	1,780	1,868
1950	0,467	0,529	0,617	0,705	0,793	0,881	0,969	1,057	1,145	1,233	1,322	1,410	1,498	1,586	1,674	1,692	1,780	1,868
2000	0,467	0,529	0,617	0,705	0,793	0,881	0,969	1,057	1,145	1,233	1,322	1,410	1,498	1,586	1,674	1,692	1,780	1,868
2050	0,499	0,565	0,659	0,754	0,848	0,942	1,036	1,130	1,225	1,319	1,413	1,507	1,601	1,696	1,790	1,809	1,903	1,997
2100	0,513	0,580	0,677	0,774	0,870	0,967	1,064	1,160	1,257	1,354	1,451	1,547	1,644	1,741	1,837	1,857	1,953	2,050
2150	0,533	0,604	0,704	0,805	0,905	1,006	1,107	1,207	1,308	1,408	1,509	1,610	1,710	1,811	1,911	1,932	2,032	2,133
2200	0,533	0,604	0,704	0,805	0,905	1,006	1,107	1,207	1,308	1,408	1,509	1,610	1,710	1,811	1,911	1,932	2,113	2,213
2250	0,533	0,604	0,704	0,805	0,905	1,006	1,107	1,207	1,308	1,408	1,509	1,610	1,710	1,811	1,911	1,932	2,032	2,133
2300	0,562	0,636	0,742	0,848	0,954	1,060	1,166	1,272	1,378	1,484	1,590	1,696	1,802	1,908	2,014	2,035	2,141	2,247
2350	0,575	0,651	0,760	0,868	0,977	1,085	1,194	1,302	1,411	1,519	1,628	1,736	1,845	1,953	2,062	2,083	2,192	2,300
2400	0,588	0,666	0,777	0,888	0,999	1,110	1,221	1,332	1,443	1,554	1,665	1,776	1,887	1,998	2,109	2,131	2,242	2,353

Возможно изготовление клапанов с промежуточными размерами.

КЛАПАНЫ ОБРАТНЫЕ ЛЕПЕСТКОВЫЕ СВТ-ЛОТОС

Типоразмерный ряд, площадь проходного сечения (м^2) клапанов СВТ-ЛОТОС-2

A\B	1150	1200	1250	1300	1350	1400	1450	1500	1550	1600	1650	1700	1750	1800	1850	1900	1950	2000
265	0,241	0,252	0,263	0,273	0,284	0,295	0,306	0,317	0,328	0,339	0,349	0,360	0,371	0,382	0,393	0,404	0,414	0,425
300	0,280	0,292	0,305	0,318	0,330	0,343	0,355	0,368	0,381	0,393	0,406	0,418	0,431	0,444	0,456	0,469	0,481	0,494
350	0,335	0,350	0,365	0,381	0,396	0,411	0,426	0,441	0,456	0,471	0,486	0,501	0,516	0,532	0,547	0,562	0,577	0,592
400	0,391	0,408	0,426	0,444	0,461	0,479	0,496	0,514	0,532	0,549	0,567	0,584	0,602	0,620	0,637	0,655	0,672	0,690
450	0,391	0,408	0,426	0,444	0,461	0,479	0,496	0,514	0,532	0,549	0,567	0,584	0,602	0,620	0,637	0,655	0,672	0,690
500	0,464	0,485	0,506	0,527	0,548	0,568	0,589	0,610	0,631	0,652	0,673	0,694	0,715	0,736	0,757	0,777	0,798	0,819
550	0,519	0,543	0,566	0,590	0,613	0,636	0,660	0,683	0,707	0,730	0,753	0,777	0,800	0,824	0,847	0,870	0,894	0,917
600	0,575	0,601	0,627	0,653	0,679	0,704	0,730	0,756	0,782	0,808	0,834	0,860	0,886	0,912	0,938	0,963	0,989	1,015
650	0,630	0,659	0,687	0,716	0,744	0,772	0,801	0,829	0,858	0,886	0,914	0,943	0,971	1,000	1,028	1,056	1,085	1,113
700	0,686	0,717	0,748	0,779	0,810	0,840	0,871	0,902	0,933	0,964	0,995	1,026	1,057	1,088	1,119	1,149	1,180	1,211
750	0,741	0,775	0,808	0,842	0,875	0,908	0,942	0,975	1,009	1,042	1,075	1,109	1,142	1,176	1,209	1,242	1,276	1,309
800	0,781	0,817	0,852	0,887	0,922	0,957	0,993	1,028	1,063	1,098	1,133	1,169	1,204	1,239	1,274	1,309	1,345	1,380
850	0,837	0,875	0,912	0,950	0,988	1,025	1,063	1,101	1,139	1,176	1,214	1,252	1,289	1,327	1,365	1,402	1,440	1,478
900	0,892	0,933	0,973	1,013	1,053	1,093	1,134	1,174	1,214	1,254	1,294	1,335	1,375	1,415	1,455	1,495	1,536	1,576
950	0,948	0,991	1,033	1,076	1,119	1,161	1,204	1,247	1,290	1,332	1,375	1,418	1,460	1,503	1,546	1,588	1,631	1,674
1000	1,003	1,049	1,094	1,139	1,184	1,229	1,275	1,320	1,365	1,410	1,455	1,501	1,546	1,591	1,636	1,681	1,727	1,772
1050	1,043	1,090	1,137	1,184	1,231	1,278	1,325	1,372	1,419	1,466	1,513	1,560	1,607	1,654	1,701	1,748	1,795	1,842
1100	1,114	1,165	1,215	1,265	1,315	1,365	1,416	1,466	1,516	1,566	1,616	1,667	1,717	1,767	1,817	1,867	1,918	1,968
1150	1,114	1,165	1,215	1,265	1,315	1,365	1,416	1,466	1,516	1,566	1,616	1,667	1,717	1,767	1,817	1,867	1,918	1,968
1200	1,154	1,206	1,258	1,310	1,362	1,414	1,466	1,518	1,570	1,622	1,674	1,726	1,778	1,830	1,882	1,934	1,986	2,038
1250	1,265	1,322	1,379	1,436	1,493	1,550	1,607	1,664	1,721	1,778	1,835	1,892	1,949	2,006	2,063	2,120	2,177	2,234
1300	1,305	1,364	1,423	1,482	1,541	1,599	1,658	1,717	1,776	1,835	1,893	1,952	2,011	2,070	2,129	2,187	2,246	2,305
1350	1,361	1,422	1,483	1,545	1,606	1,667	1,729	1,790	1,851	1,913	1,974	2,035	2,096	2,158	2,219	2,280	2,342	2,403
1400	1,416	1,480	1,544	1,608	1,672	1,735	1,799	1,863	1,927	1,991	2,054	2,118	2,182	2,246	2,310	2,373	2,437	2,501
1450	1,487	1,554	1,621	1,688	1,755	1,822	1,889	1,956	2,023	2,090	2,157	2,224	2,291	2,358	2,425	2,492	2,559	2,626
1500	1,487	1,554	1,621	1,688	1,755	1,822	1,889	1,956	2,023	2,090	2,157	2,224	2,291	2,358	2,425	2,492	2,559	2,626
1550	1,583	1,654	1,725	1,797	1,868	1,939	2,011	2,082	2,153	2,225	2,296	2,367	2,438	2,510	2,581	2,652	2,724	2,795
1600	1,638	1,712	1,786	1,860	1,934	2,007	2,081	2,155	2,229	2,303	2,376	2,450	2,524	2,598	2,672	2,745	2,819	2,893
1650	1,638	1,712	1,786	1,860	1,934	2,007	2,081	2,155	2,229	2,303	2,376	2,450	2,524	2,598	2,672	2,745	2,819	2,893
1700	1,638	1,712	1,786	1,860	1,934	2,007	2,081	2,155	2,229	2,303	2,376	2,450	2,524	2,598	2,672	2,745	2,819	2,893
1750	1,638	1,712	1,786	1,860	1,934	2,007	2,081	2,155	2,229	2,303	2,376	2,450	2,524	2,598	2,672	2,745	2,819	2,893
1800	1,860	1,944	2,028	2,112	2,196	2,279	2,363	2,447	2,531	2,615	2,698	2,782	2,866	2,950	3,034	3,117	3,201	3,285
1850	1,900	1,986	2,072	2,157	2,243	2,328	2,414	2,500	2,585	2,671	2,756	2,842	2,928	3,013	3,099	3,184	3,270	3,356
1900	1,956	2,044	2,132	2,220	2,308	2,396	2,484	2,573	2,661	2,749	2,837	2,925	3,013	3,101	3,189	3,277	3,365	3,454
1950	1,956	2,044	2,132	2,220	2,308	2,396	2,484	2,573	2,661	2,749	2,837	2,925	3,013	3,101	3,189	3,277	3,365	3,454
2000	1,956	2,044	2,132	2,220	2,308	2,396	2,484	2,573	2,661	2,749	2,837	2,925	3,013	3,101	3,189	3,277	3,365	3,454
2050	2,091	2,185	2,280	2,374	2,468	2,562	2,656	2,751	2,845	2,939	3,033	3,127	3,222	3,316	3,410	3,504	3,598	3,693
2100	2,147	2,243	2,340	2,437	2,534	2,630	2,727	2,824	2,920	3,017	3,114	3,210	3,307	3,404	3,501	3,597	3,694	3,791
2150	2,233	2,334	2,435	2,535	2,636	2,736	2,837	2,938	3,038	3,139	3,239	3,340	3,441	3,541	3,642	3,742	3,843	3,944
2200	2,314	2,414	2,515	2,616	2,716	2,817	2,917	3,018	3,119	3,219	3,320	3,420	3,521	3,622	3,722	3,823	3,923	4,024
2250	2,233	2,334	2,435	2,535	2,636	2,736	2,837	2,938	3,038	3,139	3,239	3,340	3,441	3,541	3,642	3,742	3,843	3,944
2300	2,353	2,459	2,565	2,671	2,777	2,883	2,989	3,095	3,201	3,307	3,413	3,519	3,625	3,731	3,837	3,943	4,049	4,155
2350	2,409	2,517	2,626	2,734	2,843	2,951	3,060	3,168	3,277	3,385	3,494	3,602	3,711	3,819	3,928	4,036	4,145	4,253
2400	2,464	2,575	2,686	2,797	2,908	3,019	3,130	3,241	3,352	3,463	3,574	3,685	3,796	3,907	4,018	4,129	4,240	4,351

Возможно изготовление клапанов с промежуточными размерами.

КЛАПАНЫ ОБРАТНЫЕ ЛЕПЕСТКОВЫЕ СВТ-ЛОТОС

Типоразмерный ряд, площадь проходного сечения (м^2) клапанов СВТ-ЛОТОС-3

A\B	300	350	400	450	500	550	600	650	700	750	800	850	900	950	1000	1050	1100	1150	1200	1250	1300	1350	1400	1450	1500
300	0,054	0,063	0,072	0,081	0,090	0,099	0,108	0,117	0,126	0,135	0,144	0,153	0,162	0,171	0,180	0,189	0,198	0,207	0,216	0,225	0,234	0,243	0,252	0,261	0,270
350	0,054	0,046	0,052	0,059	0,065	0,072	0,078	0,085	0,091	0,098	0,104	0,111	0,117	0,124	0,130	0,137	0,143	0,150	0,156	0,163	0,169	0,176	0,182	0,189	0,195
400	0,087	0,102	0,116	0,131	0,145	0,160	0,174	0,189	0,203	0,218	0,232	0,247	0,261	0,276	0,290	0,305	0,319	0,334	0,348	0,363	0,377	0,392	0,406	0,421	0,435
450	0,102	0,119	0,136	0,153	0,170	0,187	0,204	0,221	0,238	0,255	0,272	0,289	0,306	0,323	0,340	0,357	0,374	0,391	0,408	0,425	0,442	0,459	0,476	0,493	0,510
500	0,108	0,126	0,144	0,162	0,180	0,198	0,216	0,234	0,252	0,270	0,288	0,306	0,324	0,342	0,360	0,378	0,396	0,414	0,432	0,450	0,468	0,486	0,504	0,522	0,540
550	0,108	0,126	0,144	0,162	0,180	0,198	0,216	0,234	0,252	0,270	0,288	0,306	0,324	0,342	0,360	0,378	0,396	0,414	0,432	0,450	0,468	0,486	0,504	0,522	0,540
600	0,117	0,137	0,156	0,176	0,195	0,215	0,234	0,254	0,273	0,293	0,312	0,332	0,351	0,371	0,390	0,410	0,429	0,449	0,468	0,488	0,507	0,527	0,546	0,566	0,585
650	0,132	0,154	0,176	0,198	0,220	0,242	0,264	0,286	0,308	0,330	0,352	0,374	0,396	0,418	0,440	0,462	0,484	0,506	0,528	0,550	0,572	0,594	0,616	0,638	0,660
700	0,147	0,172	0,196	0,221	0,245	0,270	0,294	0,319	0,343	0,368	0,392	0,417	0,441	0,466	0,490	0,515	0,539	0,564	0,588	0,613	0,637	0,662	0,686	0,711	0,735
750	0,141	0,165	0,188	0,212	0,235	0,259	0,282	0,306	0,329	0,353	0,376	0,400	0,423	0,447	0,470	0,494	0,517	0,541	0,564	0,588	0,611	0,635	0,658	0,682	0,705
800	0,156	0,182	0,208	0,234	0,260	0,286	0,312	0,338	0,364	0,390	0,416	0,442	0,468	0,494	0,520	0,546	0,572	0,598	0,624	0,650	0,676	0,702	0,728	0,754	0,780
850	0,171	0,200	0,228	0,257	0,285	0,314	0,342	0,371	0,399	0,428	0,456	0,485	0,513	0,542	0,570	0,599	0,627	0,656	0,684	0,713	0,741	0,770	0,798	0,827	0,855
900	0,186	0,217	0,248	0,279	0,310	0,341	0,372	0,403	0,434	0,465	0,496	0,527	0,558	0,589	0,620	0,651	0,682	0,713	0,744	0,775	0,806	0,837	0,868	0,899	0,930
950	0,180	0,210	0,240	0,270	0,300	0,330	0,360	0,390	0,420	0,450	0,480	0,510	0,540	0,570	0,600	0,630	0,660	0,690	0,720	0,750	0,780	0,810	0,840	0,870	0,900
1000	0,195	0,228	0,260	0,293	0,325	0,358	0,390	0,423	0,455	0,488	0,520	0,553	0,585	0,618	0,650	0,683	0,715	0,748	0,780	0,813	0,845	0,878	0,910	0,943	0,975
1050	0,210	0,245	0,280	0,315	0,350	0,385	0,420	0,455	0,490	0,525	0,560	0,595	0,630	0,665	0,700	0,735	0,770	0,805	0,840	0,875	0,910	0,945	0,980	1,015	1,050
1100	0,225	0,263	0,300	0,338	0,375	0,413	0,450	0,488	0,525	0,563	0,600	0,638	0,675	0,713	0,750	0,788	0,825	0,863	0,900	0,938	0,975	1,013	1,050	1,088	1,125
1150	0,240	0,280	0,320	0,360	0,400	0,440	0,480	0,520	0,560	0,600	0,640	0,680	0,720	0,760	0,800	0,840	0,880	0,920	0,960	1,000	1,040	1,080	1,120	1,160	1,200
1200	0,255	0,298	0,340	0,383	0,425	0,468	0,510	0,553	0,595	0,638	0,680	0,723	0,765	0,808	0,850	0,893	0,935	0,978	1,020	1,063	1,105	1,148	1,190	1,233	1,275
1250	0,261	0,305	0,348	0,392	0,435	0,479	0,522	0,566	0,609	0,653	0,696	0,740	0,783	0,827	0,870	0,914	0,957	1,001	1,044	1,088	1,131	1,175	1,218	1,262	1,305
1300	0,261	0,305	0,348	0,392	0,435	0,479	0,522	0,566	0,609	0,653	0,696	0,740	0,783	0,827	0,870	0,914	0,957	1,001	1,044	1,088	1,131	1,175	1,218	1,262	1,305
1350	0,261	0,305	0,348	0,392	0,435	0,479	0,522	0,566	0,609	0,653	0,696	0,740	0,783	0,827	0,870	0,914	0,957	1,001	1,044	1,088	1,131	1,175	1,218	1,262	1,305
1400	0,303	0,354	0,404	0,455	0,505	0,556	0,606	0,657	0,707	0,758	0,808	0,859	0,909	0,960	1,010	1,061	1,111	1,162	1,212	1,263	1,313	1,364	1,414	1,465	1,515
1450	0,318	0,371	0,424	0,477	0,530	0,583	0,636	0,689	0,742	0,795	0,848	0,901	0,954	1,007	1,060	1,113	1,166	1,219	1,272	1,325	1,378	1,431	1,484	1,537	1,590
1500	0,333	0,389	0,444	0,500	0,555	0,611	0,666	0,722	0,777	0,833	0,888	0,944	0,999	1,055	1,110	1,166	1,221	1,277	1,332	1,388	1,443	1,499	1,554	1,610	1,665

Возможно изготовление клапанов с промежуточными размерами.

КЛАПАНЫ ИЗБЫТОЧНОГО ДАВЛЕНИЯ СВТ-КИД

Клапаны избыточного давления СВТ-КИД 1, 2, 3





Назначение

Клапаны сброса избыточного давления предназначены для выравнивания давлений между помещениями в заданном диапазоне. Выравнивание производится путём сброса газовой среды в смежное помещение или открытую атмосферу. Лопатки таких клапанов открываются под действием избыточного давления воздуха и автоматически возвращаются в исходное закрытое положение при уменьшении разницы давления ниже установленного предела. Особенно актуально использование такого клапана в приточных системах вентиляции жилых многоэтажных зданий. Например, превышение разницы давлений 150Па на двери эвакуационных выходов может затруднить их открывание, вплоть до полной невозможности открытия.

Конструкция

Клапан СВТ-КИД представлен в трех основных моделях:

- СВТ-КИД-1 — для стенового монтажа (установлен вертикально) при расположении пружинного механизма внутри клапана;
- СВТ-КИД-2 — для работы на горизонтальных участках воздуховода (установлен вертикально) при расположении пружинного механизма внутри клапана;
- СВТ-КИД-3 — для работы на горизонтальных участках воздуховода (установлен вертикально) при расположении пружинного механизма снаружи клапана.

Клапаны серии СВТ-КИД состоят из коробчатого корпуса и профилированных лопаток, установленных в корпусе на осях и выполненных из стали. Синхронное движение лопаток обеспечивается системой рычагов и тяг. Настройку давления по открыванию обеспечивает пружинный механизм.

Вылет лопаток за габарит корпуса отсутствует.

Материал изготовления – оцинкованная (Н) или нержавеющая (исполнение К) сталь.

Возможна комплектация клапана переходником (переходниками) на круглое сечение.

Исполнение

- Общепромышленное (Н)
- Коррозионностойкое (К)

КЛАПАНЫ ИЗБЫТОЧНОГО ДАВЛЕНИЯ СВТ-КИД

Технические характеристики

Технические характеристики		
Назначение		Сброс избыточного давления
Тип клапана 1/2,3		Стеновой/канальный
Рабочее сечение:		Прямоугольное
Рабочее давление		до 2500 Па
Класс протечки	Тип 1,2	0
	Тип 3	2(3 по специальному заказу)
Диапазоны настройки избыточного давления на сработку	Тип 1, 2	20 – 200 Па
	Тип 3	50 – 300 Па
Скорость потока воздуха:		До 20 м/с
Пространственная ориентация:		Вертикальная*
Климатическое исполнение по ГОСТ 15150-69**		УХЛ2***

*Расположение оси вращения лопаток горизонтальное, ход лопатки снизу вверх по направлению движения воздуха.

** По специальному заказу возможно изготовление клапанов с другим климатическим исполнением.

***При условии отсутствия УФ излучения(прямых солнечных лучей) и конденсации влаги на компонентах и узлах клапана.

КЛАПАНЫ ИЗБЫТОЧНОГО ДАВЛЕНИЯ СВТ-КИД

Габаритные и присоединительные размеры клапанов СВТ-КИД-1

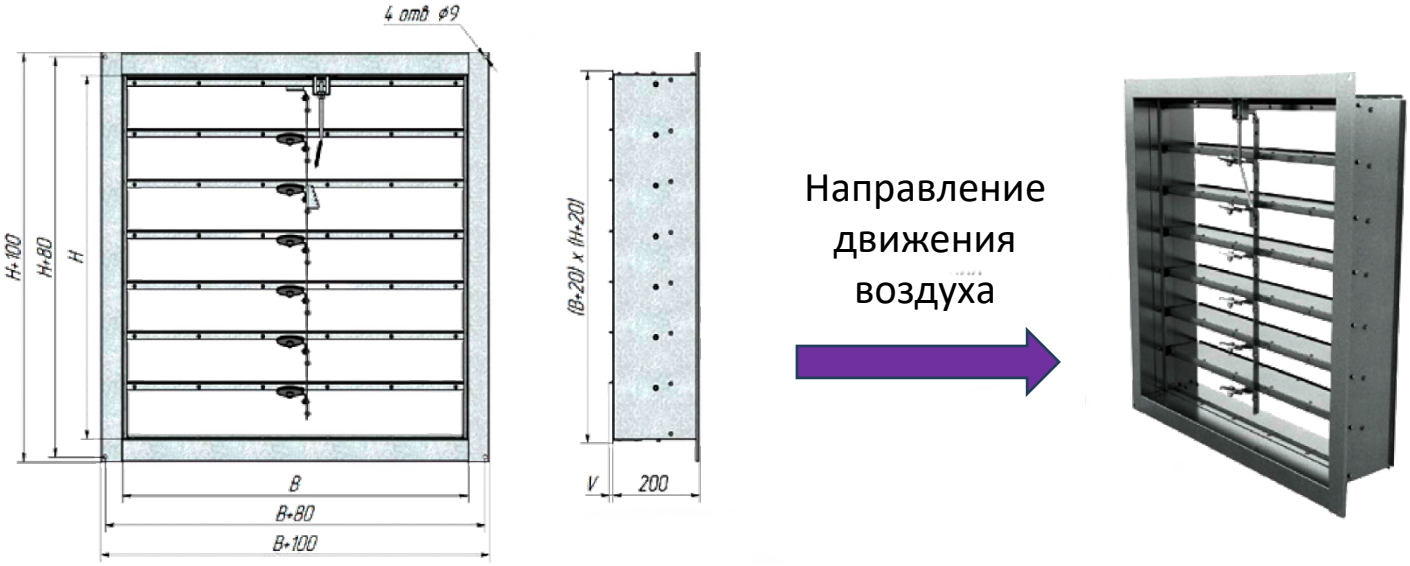

n – кол-во отв. 10х16 во фланцах клапана с одной стороны: $n=2(n_B+n_H)–4$

n_B – кол-во отв. в одном горизонтальном ряду (в следующей таблице)

n_H – кол-во отв. в одном вертикальном ряду (в следующей таблице)

V – выступ лепестков за габарит корпуса рассчитывается по формуле $V = \frac{(H-20)}{N} - 102(\text{мм})$

где N – количество лепестков в клапане

Масса клапанов СВТ-КИД-1

H*B, мм	175*200	300*300	400*400	500*500	600*600	700*700	800*800	1000*1000
Масса, кг (±10 %)	4	6	8	11	13	16	19	26

КЛАПАНЫ ИЗБЫТОЧНОГО ДАВЛЕНИЯ СВТ-КИД

Габаритные и присоединительные размеры клапанов СВТ-КИД-2

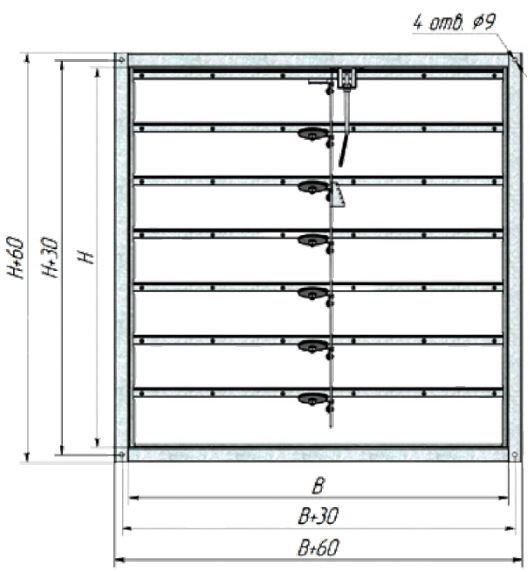



Направление движения воздуха



n – кол-во отв. 10х16 во фланцах клапана с одной стороны: $n=2(n_B+n_H)-4$

n_B – кол-во отв. в одном горизонтальном ряду (в следующей таблице)

n_H – кол-во отв. в одном вертикальном ряду (в следующей таблице)

V – выступ лепестков за габарит корпуса рассчитывается по формуле $V = \frac{(H-20)}{N} - 20(\text{мм})$

где N – количество лепестков в клапане

Количество отверстий в горизонтальном и вертикальном ряду в клапанах СВТ-КИД-2

B(H), мм	n_B, шт.1	n_H, шт. 1
175≤B(H)≤250	3	3
250<B(H)≤500	4	4
500<B(H)≤700	5	5
700<B(H)≤1000	6	6

Количество лепестков в клапане N

H, мм	175≤H<220	220≤H<320	320≤H<420	420≤H<520	520≤H<620	620≤H<720	720≤H<820	820≤H<920	920≤H<1000
N	**1**	**2**	**3**	**4**	**5**	**6**	**7**	**8**	**9**

Минимальные и максимальные размеры клапана клапанов СВТ-КИД-2

H, мм	B, мм
175...1000	200...1000

Масса клапанов СВТ-КИД-2

H*B, мм	175*200	300*300	400*400	500*500	600*600	700*700	800*800	1000*1000
Масса, кг (±10 %)	3	5	6	8	10	13	15	22

КЛАПАНЫ ИЗБЫТОЧНОГО ДАВЛЕНИЯ СВТ-КИД

Габаритные и присоединительные размеры клапанов СВТ-КИД-3

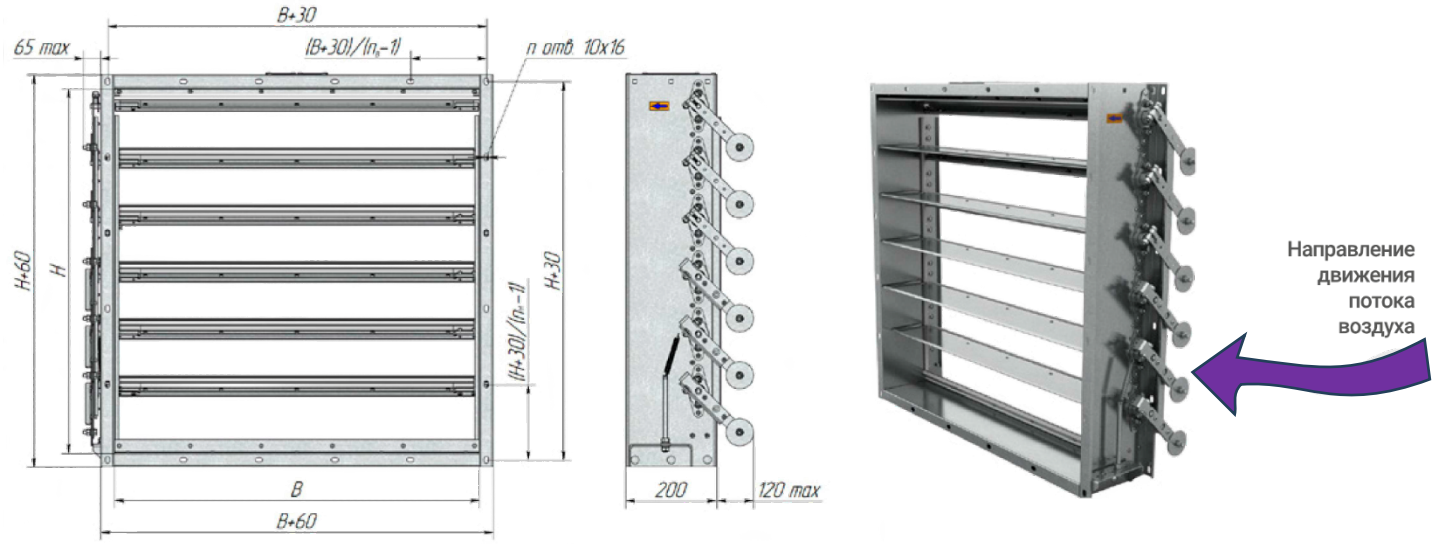

n – кол-во отв. 10х16 во фланцах клапана с одной стороны: $n=2(n_B+n_H)–4$

n_B – кол-во отв. в одном горизонтальном ряду (в следующей таблице)

n_H – кол-во отв. в одном вертикальном ряду (в следующей таблице)

Количество отверстий в горизонтальном и вертикальном ряду в клапанах СВТ-КИД-3

B(H), мм	n_B, шт.1	n_H, шт. 1
150(200)≤B(H)≤200	3	3
250<B(H)≤500	4	4
500<B(H)≤700	5	5
700<B(H)≤1000	6	6

Минимальные и максимальные размеры клапана клапанов СВТ-КИД-3

H, мм	B, мм
200...1000	150...1000

Масса клапанов СВТ-КИД-3

H*B, мм	200*150	300*300	400*400	500*500	600*600	700*700	800*800	1000*1000
Масса, кг (±10 %)	3	5	6	8	10	13	15	22

Выбор типоразмера

Приближённый расчёт сечения клапана на основе параметров двери эвакуационного выхода

$$S = \frac{V_д \times S_д \times k_{пр}{}^{*}}{\sqrt{2 \times \frac{\Delta P}{\rho}}}$$

Где $V_д$ - скорость потока через открытую дверь, $S_д$ - площадь открытой двери м^2, $k_{пр}$ - коэффициент учитывающий конструктивные особенности(для КИД ≈1,7); ΔP – разность давлений на лепестках клапана при закрытой двери(соотв. избыточному давлению в тамбур-шлюзе)Па; ρ – плотность воздуха, кг/м^3.

**формула является оценочной и не может быть однозначным решением задачи выбора рабочего сечения КИД. Ответственность за решение задачи несёт соответствующая уполномоченная проектная организация.*

КОНТАКТЫ И РЕКВИЗИТЫ

ООО «ПСВ» • 8 (800) 250-65-70 • info@vpsv.ru • vpsv.ru

Основные реквизиты

ИНН

1655472380

КПП

165501001

ОГРН

1221600013140

ОКПО

73229845

СБИС ID

2BE1f7f1cc2d62743458c43bb05730e5b8a

Банковские реквизиты

Расчётный счёт

40702810701500119993

Банк

ООО «Банк Точка»

БИК

044525104

Корр. счёт

30101810745374525104

Адреса и контакты

Юридический адрес

420021, Россия, Республика Татарстан, г. Казань, ул. Московская, д. 60, помещ. К/9

Адрес производства и склада

г. Казань, Промышленная площадка «Индустриальный Парк М7»

Адрес склада в г. Москва

Коровинское шоссе, д. 35, стр. 1

Эл. почта

info@vpsv.ru